Т-199.250.18.000.СБ

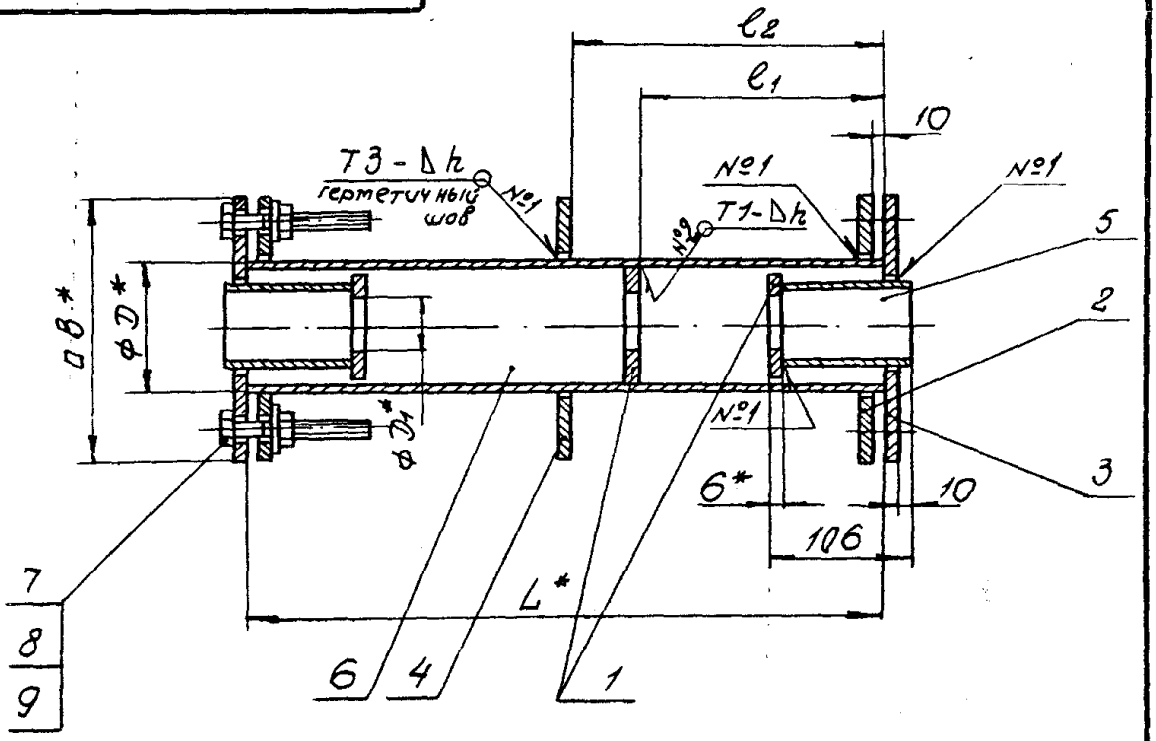

1. Сварные швы по ГОСТ 5264-80.
2. Обозначение сварного шва относится ко всем подобным свариваемым элементам.
3. * Размеры для справок.
4. Предельные отклонения размеров: $\pm \frac{IT14}{2}$

Серия 03.005-5. Выпуск 2. Альбом 11.

Изм	Лист	№ докум.	Подп.	Дата	Т-199.250.18.000.СБ.			
Разраб.		Мозуренко		8.1.81	Конструкция пропуска коммуникаций КПК-12. Сборочный чертеж.	Лит.	Масса	Масштаб
Пров.		Яшухина		15.1.81			Ст. табл	–
Т. контр.		Мартынов		23.1.81		Лист 1	Листов 4	
Н. контр.		Мартынов		23.1.81		В/4 14262		
Утв.		Савельев		23.1.81				

Копировал: Халанская 17359-12 36 Формат 11

Подп. и дата | Инв. № дубл. | Взам. инв. № | Подп. и дата | Инв. № подл.

Т-199.250.18.000 СБ

Обозначение	Размеры, мм.							Масса
	D	D_1	l_1	l_2	L	B	h	кг
Т-199.250.18.000	108	49	150	150	300	210	4	20,1
-01	108	49	150	175	350	210	4	20,6
-02	108	49	150	200	400	210	4	21,1
-03	108	49	150	250	500	210	4	22,1
-04	108	49	150	275	550	210	4	22,6
-05	108	54	150	150	300	210	4	19,8
-06	108	54	150	175	350	210	4	20,3
-07	108	54	150	200	400	210	4	20,8
-08	108	54	150	250	500	210	4	21,8
-09	108	54	150	275	550	210	4	22,3
-10	108	58	150	150	300	210	4	19,8
-11	108	58	150	175	350	210	4	20,3
-12	108	58	150	200	400	210	4	20,8
-13	108	58	150	250	500	210	4	21,8
-14	108	58	150	275	550	210	4	22,3
-15	108	61	150	150	300	210	4	20,0
-16	108	61	150	175	350	210	4	20,5
-17	108	61	150	200	400	210	4	21,0
-18	108	61	150	250	500	210	4	22,0
-19	108	61	150	275	550	210	4	22,5
-20	159	80	150	150	300	260	4	27,4
-21	159	80	150	175	350	260	4	28,2
-22	159	80	150	200	400	260	4	29,1
-23	159	80	150	250	500	260	4	30,8
-24	159	80	150	275	550	260	4	31,6
-25	159	93	150	150	300	260	4	30,1
-26	159	93	150	175	350	260	4	30,9
-27	159	93	150	200	400	260	4	31,8
-28	159	93	150	250	500	260	4	33,5

Серия 03.005-5. Выпуск 2. Альбом 11.

Инв. № подл. | Подп. и дата | Взам. инв. № | Инв. № дубл. | Подп. и дата

Изм.	Лист	№ докум.	Подп.	Дата	Т-199.250.18.000 СБ	Лист 2

Копировал: Халанская 17359-12 37 Формат 11

Т-199.250.18.000.СБ

Серия 03.005-5. Выпуск 2. Альбом 11.

Продолжение

Обозначение	Размеры, мм.							Масса
	D	D_1	e_1	e_2	L	B	h	кг
-29	159	93	150	275	550	260	4	34,3
-30	159	112	150	150	300	260	4	29,3
-31	159	112	150	175	350	260	4	30,1
-32	159	112	150	200	400	260	4	31,0
-33	159	112	150	250	500	260	4	32,7
-34	159	112	150	275	550	260	4	33,5
-35	219	137	200	150	300	320	4	42,6
-36	219	137	200	175	350	320	4	44,1
-37	219	137	200	200	400	320	4	45,7
-38	219	137	200	250	500	320	4	48,9
-39	219	137	200	275	550	320	4	50,4
-40	219	163	200	150	300	320	4	41,7
-41	219	163	200	175	350	320	4	43,2
-42	219	163	200	200	400	320	4	44,8
-43	219	163	200	250	500	320	4	48,0
-44	219	163	200	275	550	320	4	49,5
-45	299	223	280	150	300	400	6	66,1
-46	299	223	280	175	350	400	6	69,0
-47	299	223	280	200	400	400	6	71,9
-48	299	223	280	250	500	400	6	77,6
-49	299	223	280	275	550	400	6	80,5
-50	351	277	300	150	300	450	6	79,5
-51	351	277	300	175	350	450	6	82,9
-52	351	277	300	200	400	450	6	86,3
-53	351	277	300	250	500	450	6	93,0
-54	351	277	300	275	550	450	6	96,4
-55	426	329	300	150	300	530	6	111,2

Инв. № подл. | Подп. и дата | Взам. инв. № | Инв. № дубл. | Подп. и дата

Изм.	Лист	№ докум.	Подп.	Дата	Т-199.250.18.000.СБ.	Лист 3

Копировал: Халанская 17359-12 38 Формат 11

Серия 03.005-5. Выпуск 2. Альбом 11.

Продолжение

Обозначение	Размеры, мм							Масса
	D	D_1	e_1	e_2	L	B	h	кг
-56	426	329	300	175	350	530	6	116,3
-57	426	329	300	200	400	530	6	121,4
-58	426	329	300	250	500	530	6	131,7
-59	426	329	300	275	550	530	6	136,8
-60	530	430	300	150	300	630	6	142,5
-61	530	430	300	175	350	630	6	148,9
-62	530	430	300	200	400	630	6	155,3
-63	530	430	300	250	500	630	6	168,1
-64	530	430	300	275	550	630	6	174,5
-65	630	530	300	150	300	730	6	172,8
-66	630	530	300	175	350	730	6	180,4
-67	630	530	300	200	400	730	6	188,1
-69	630	530	300	250	500	730	6	203,4
-70	630	530	300	275	550	730	6	211,0

Инв. № подл. | Подп. и дата | Взам. инв. № | Инв. № дубл. | Подп. и дата

Изм	Лист	№ докум.	Подп.	Дата	Т-199.250.18.000.СБ	Лист 4

Копировал: Халанская 17359-12 39 Формат 11В

Т-199.250.18.001

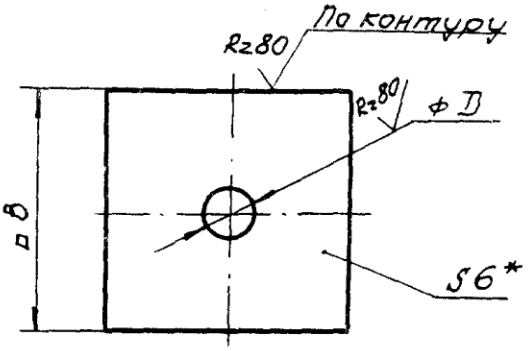

Обозначение	Размеры, мм		Масса
	D	B	кг
Т-199.250.18.001	110	210	1,6
-20	161	260	3,1
-35	221	320	3,0
-45	301	400	4,2
-50	353	450	4,9
-55	428	530	6,5
-60	532	630	8,2
-65	632	730	10,3

1.* Размер для справок.

2. Предельные отклонения размеров: отверстий-по H14, валов- по h 14.

Изм.	Лист	№ докум.	Подп.	Дата	Т-199.250.18.001			
Разраб.		Мазуренков		8.1.81	Ограничитель	Лит.	Масса см. табл.	Масштаб —
Пров.		Эшухина		15.1.81		Лист	Листов 1	
Т контр.		Мартынов		23.1.81				
Н контр.		Мартынов		23.1.81	Лист Б-ПН-Б ГОСТ 19903-74* 8Ст3сп ГОСТ 14637-79	8/4 14262		
Утв.		Савельев		23.1.81				

Копировал: Халанская 17359-12 (40) Формат А4