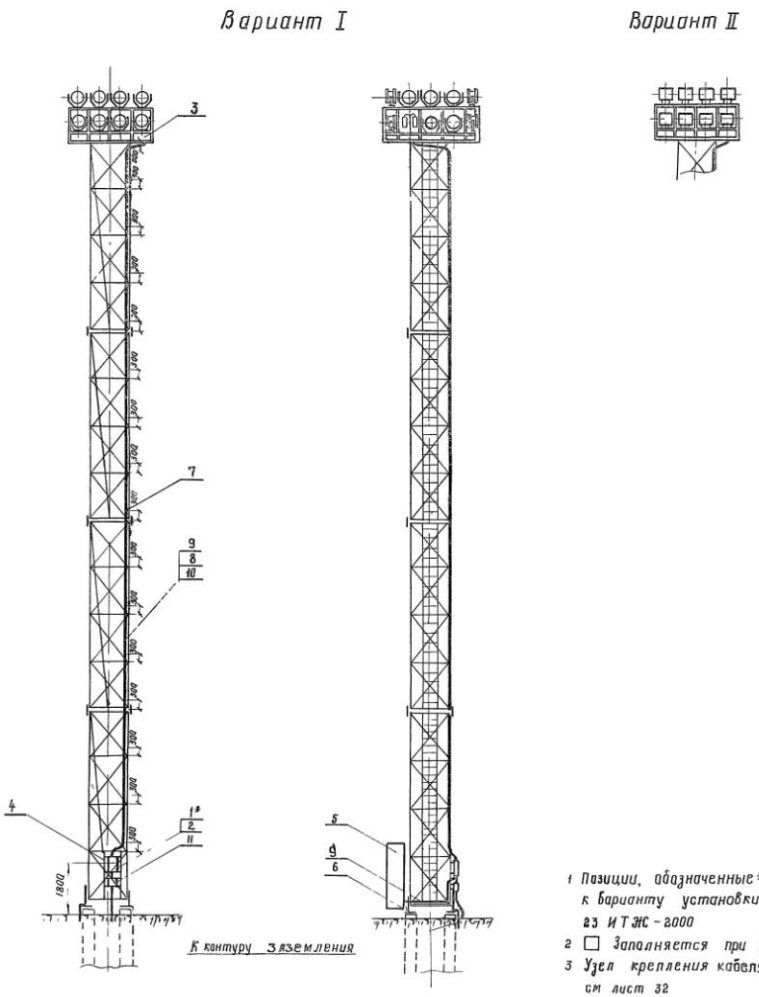

Поз	Обозначение или тип изделия	Наименование	Количество Вариант I H=21м	Вариант I H=28м	Вариант II H=21м	Вариант II H=28м	Примечания
1*	Я-3710-25-01	Ящик распределительный					
		ток уставки расцепителя □ А			1	1	
2	ЯАЕ2 - 24	Ящик распределительный					
		ток уставки расцепителя □ А	1	1	1	1	
3	лист 6	Электрооборудование площадки	1	1	—	—	
	лист 7	типа П-1	—	—	1	1	
4	лист 29	Конструкция для крепления вводного					
		и кабельного ящиков	1	1	1	1	
5	лист 33	Компенсирующее устройство	1	1	—	—	
6	Тип узлы и детали 4 501-24 Л 36 черт 1063-3 10 00 СБ	Узел крепления заземляющего устройства к мачте	2	2	2	2	
7	лист 32 поз 2	Штырь фасонный R=17 мм	12	16	12	16	
			—	—			
8		Кабель АПВГ-3×16 660В	12	12			м
9		Кабель АПВГ-3×25+1×10 660В	18	25	—	—	м
10		Кабель АПВГ-3×35+1×10 660В	—	—	18	25	м
11	ЯУЭ-0431	Ящик для разделки кабеля					
		ОСТ 160 0 684.116-74	1	1	1	1	

1 Позиции, обозначенные * относятся к варианту установки более 23 ИТЖ-2000
2 □ Заполняется при привязке проекта
3 Узел крепления кабеля к мачте см лист 32
4 Установка шкафа поз 5 решается при привязке проекта

Изм	Лист	№ докум	Подпись	Дата	3501 2-123	1246/2	5
Разработ		Бехтина			Мачты осветительные высотой 21м, 28м	Лит Р	Масса	Масштаб 1 100
Проверил		Симонов				Лист 5	Листов 54
Гл инж пр		Симонов			Электрооборудование мачт с площадкой типа П-1	Мосгипротранс г Москва	
Гл спец		Глевин					
Нач отд		Фирсанов					
Гл инж сек		Симонов		25 ОСТ 79			

Инв № подл | Подпись и дата

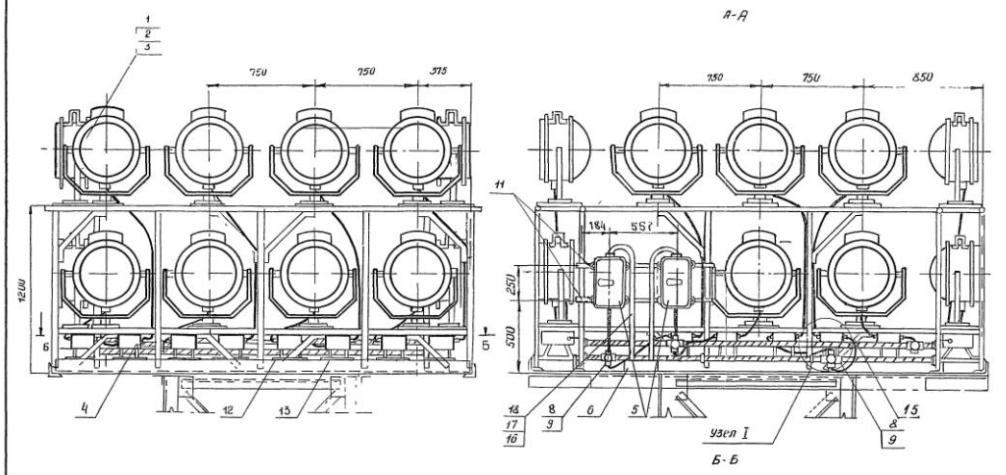

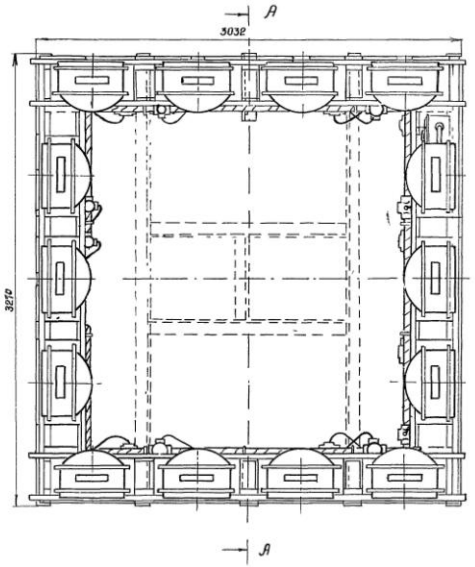

Расположение площадок для установки ПРА

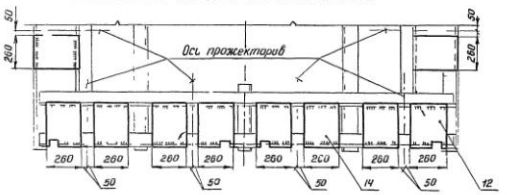

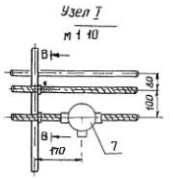

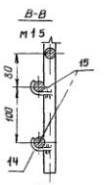

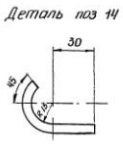

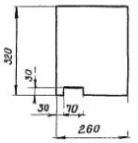

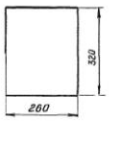

1 □ – Заполняется при привязке проекта

Поз	Обозначение или тип изделия	Наименование	Кол	Примечания
1	ПЗС-45а	Прожектор	□	
2	Г220-1000-1	Лампа накаливания 220В, 1000Вт	□	
3	ДРЛ-700	Лампа ртутная 220В, 700Вт	□	
4	ЯБИ 100 для Iрасч(Аст) 60А	Аппарат пускорегулирующий	□	
5	ЯАЕ 2-24	Ящик распределительный с расцепителем на ток □А	2	
6	У998	Коробка протяжная	1	
7	ФТ-25	Фитинг тройниковый	□	
8	ФК-25	Фитинг крестовый	□	
9	У51	Сальник ввертной	□	
10	Лист27, поз 1	Хомутик	4	
11	Лист27 поз 2	Деталь для крепления ЯАЕ 2-24	2	
12	Лист 6	Лист4 ГОСТ 5681-57 260×32.0	□	Для установки ПРА
13	Лист 6	Лист4 ГОСТ 5681-57 260×32.0	□	Для установки ПРА
14		Сталь круглая ф6 ГОСТ 2590-71 L=101	20	
15		Кабель АПвГ - 3×6+1×4 6608	36	м
16		Провод АПРТО 1×10 6608	6	м
17		Провод АПРТО - 1×6 6608	2	м
18		Труба 25×2.8 ГОСТ 3262-75	2	м

Разраб.	Бехтина		
Проверил	Симанов		
Гл.инж.пр.	Симанов		
Гл.специал.	Гледин		
Нач.отд.	Фирсанов		
Гл.инж.пр.	Симанов		

3.501.2-123 1246/2 6

Мачты осветительные высотой 21м, 28м

Электрооборудование площадки типа П-1 Вариант I

Лит Р | Масса | Масштаб 1:5, 1:10, 1:20

Лист 6 | Листов 39

Мосгипротранс г. Москва

Копировал | Формат А2г

Инв.№ подл. | Подпись и дата

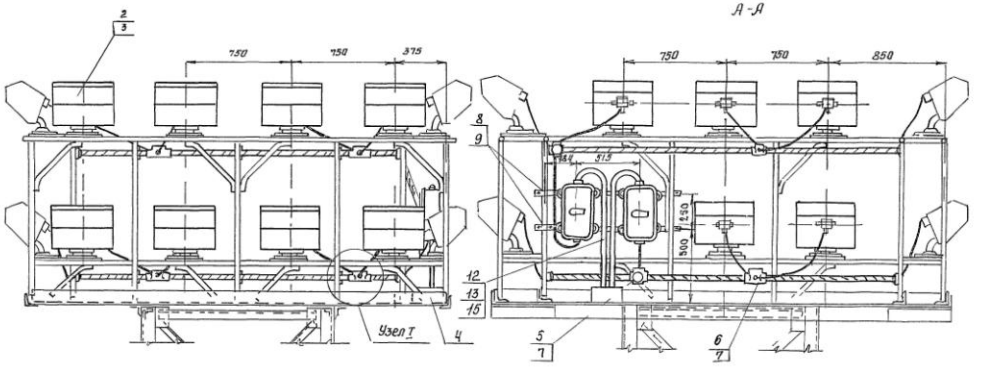

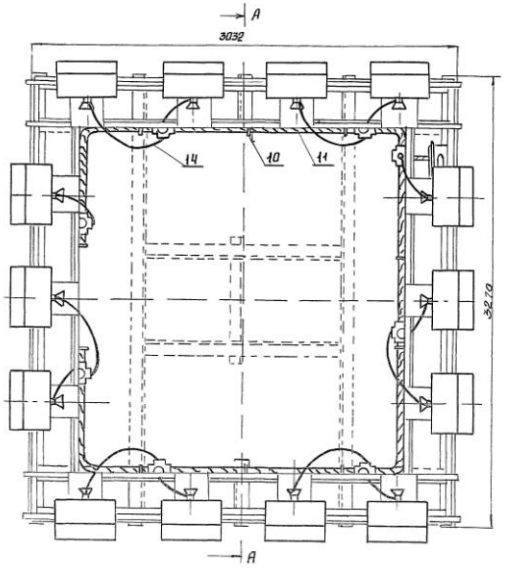

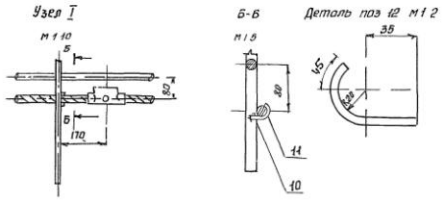

Поз	Обозначение или тип изделия	Наименование	Кол	Примечание
1	ААЕ2-24	Ящик распределительный тип		
		установки расцепителя □ А	2	
2	ИТЖС 01×2000/600-02	Светильник	□	
3	Кг 220-2000-4	Лампа галогенная 220В, 2000Вт	□	
4	У996	Коробка протяжная	1	
5	ФТ-40	Фитинг тройниковый	□	
6	ФК-40	Фитинг крестовый	□	
7	У52	Сольник ввертной	□	
8	Лист 27 поз 1	Хомутик	4	
9	Лист 27 поз 2	Деталь для крепления ААЕ2-24	2	
10		Сталь круглая ф 6 ГОСТ 2590-71 С-173	20	
11		Кабель АПВГ 3×16+1×10 660В	36	м
12		Провод АПРТО 1×16 660В	6	м
13		Провод АПРТО 1×10 660В	2	м
14		Провод ПРКС 1×25 660В	41	м
15		Труба 32×28 ГОСТ 3262-95	2	м

1 □ Заполняется при привязке проекта

Изм	Лист	№ докум	Подпись	Дата
Разраб		Вектина		
Проверил		Симонов		
Гл инж пр		Симонов		
Гл спец		Глебин		
Нач отд		Фирсанов		
Гл инж пр		Симонов		

3 501 2-123 | 124б/2 | 7

Мачты осветительные высотой 21м, 28м

Лит	Масса	Масштаб
Р		1:20

Лист 7 | Листов 34

Электрооборудование площадки типа П-1 Вариант II

Мосгипротранс г Москва

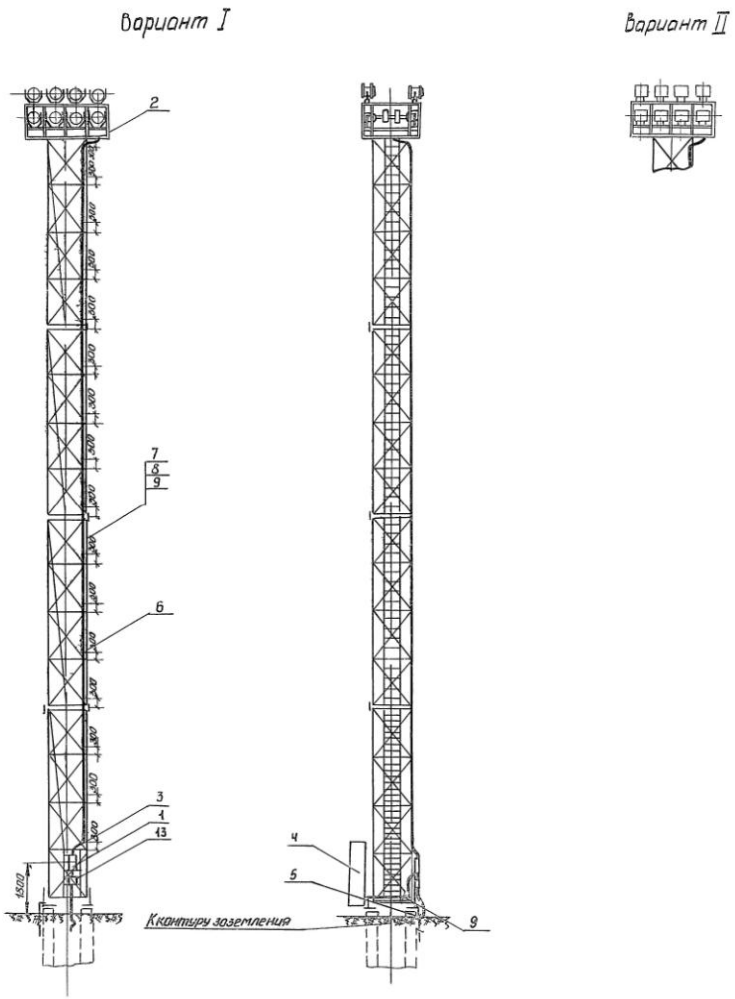

Поз	Обозначение или тип изделия	Наименование	Количество Вариант I Н 21м	Вариант I Н 28м	Вариант II Н 21м	Вариант II Н 28м	Примечания
1	ЯАЕ2 24	Ящик распределительный, так уставки					
		расцепителя □ А	1	1	1	1	
2	Лист 9	Электрооборудование площадки	1	1	—	—	
	Лист 10	типа П-2	—	—	1	1	
3	Лист 29	Конструкция для крепления вводного					
		и кабельного ящиков	1	1	1	1	
4	Лист 33	Компенсирующее устройство	1	1	—	—	
5	Тип узлы и детали 4501-24 л 36	Узел крепления заземляющего					
	черт 1063 3 10 00 СБ	устройства к мачте					
6	Лист 32 поз 2	Штырь фасонный R=17 мм	12	16	12	16	
7		Кабель АПВГ-3×16+1×10 660в	18	25	—	—	м
8		Кабель АПВГ 3×25+1×10 660в	—	—	18	25	м
9		Кабель АПВГ-3×16 660в	12	12	—	—	м
13	ЯУЭ-0431	Ящик для разделки кабеля					
		ост 16 0 684.116-74	1	1	1	1	

1 □-Заполняется при привязке проекта
2 Узел крепления трубы к мачте см лист 32
3 Установка шкафа поз 4 решается при привязке проекта

Изм	Лист	N докум	Подпись	Дата	35012-123	1746/2	8
Разраб		Бехтина			Мачты осветительные высотой 21м 28м	Лит Р	Масса	Масштаб 1:100
Провер		Симонов				Лист 8	Листов 34
Гл спец		Глебин			Электрооборудование мачт с площадкой типа П-2 Варианты I,II	Магипротранс г Москва	
Нач отд		Фирсанов					
Гл инж		Симонов					

Инв № подл | Подпись и дата

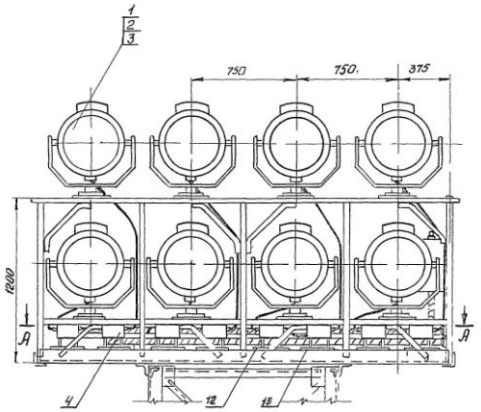

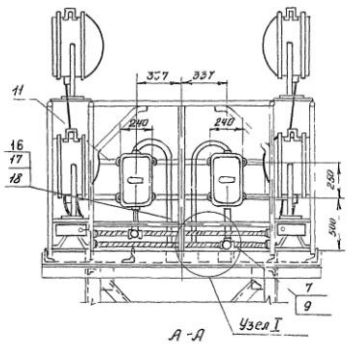

А-А

Расположение площадок для установки пра

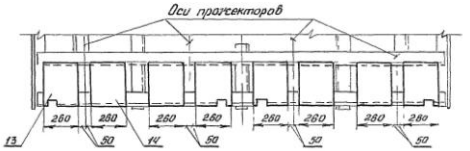

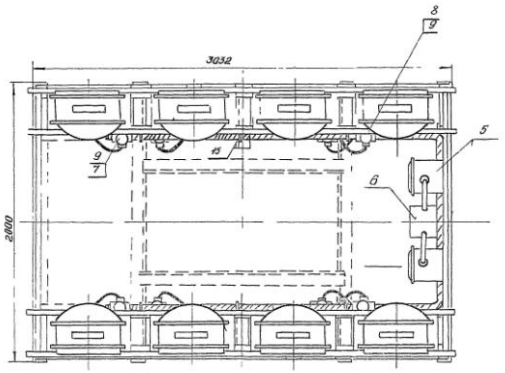

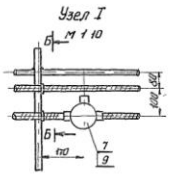

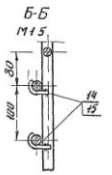

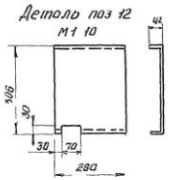

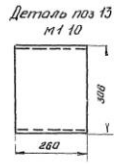

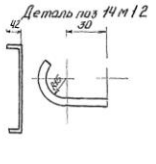

Поз	Обозначение или тип изделия	Наименование	Кол	Примечание
1	ПЗС-45А	Прожектор	☐	
2	Г220 1000 1	Лампа накаливания 220В 1000Вт	☐	
3	ДРЛ-700	Лампа ртутная 220В 700Вт	☐	
4	ДБУ 100А(220 и/или 380В)	Аппарат пускорегулирующий	☐	
5	ЯАЕ 2-24	Ящик распределительный с расцепителем на ток ☐А	2	
6	У996	Карабко протяжной	1	
7	ФТ 25	Фитинг тройниковый	☐	
8	ФК-25	Фитинг крестовый	☐	
9	У-51	Сольник ввертной	☐	
13	Лист 27 поз 1	Хомутик	6	
11	Лист 27 поз 3	Деталь для крепления ЯАЕ 2-24	2	
12	Лист 9	Лист 4 ГОСТ 5681-57 280×390	☐	
13	Лист 9	Лист 4 ГОСТ 5681-57 280×390	☐	
14		Стол круглой ФБ 20 ОСТ 2590-71 Р-100	14	
15		Кабель АПВГ 3×6+1×4 660 В	20	м
16		Провод АПРТО 1×6	6	м
17		Провод АПРТО 1×4	2	м
18		Труба 20×2,5 20 ОСТ 3262-75	2	м

1 ☐ - Заполняется при привязке проекта

				3501 2-123	1246/2 9
Изм.	Лист	№ докум.	Подпись	Дата	
Разработал		Бектина			Мачты осветительные высотой 21м 28м
Проверил		Симонов			
Гл. инженер		Симонов			
Гл. спец.		Глебин			
Нач. отд.		Фирсов			
Гл. инж. пр.		Симонов			

Лит	Масса	Масштаб
Р		1:5 1:10 1:20
Лист 9	Листов 34	

Электроосвещение площадки типа П-2 Вариант I

Мосгипротранс г. Москва

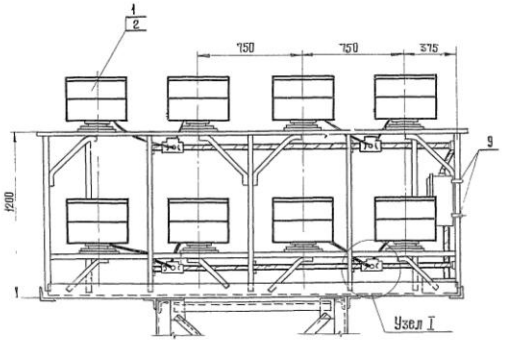

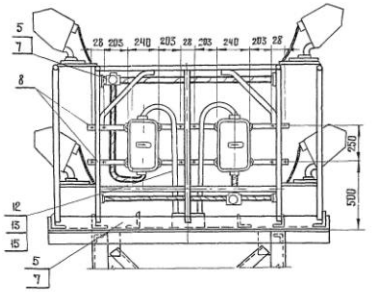

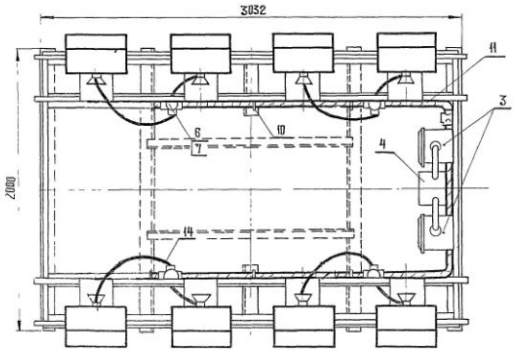

Узел I
М1 10

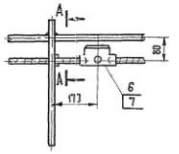

А-А
М1-5

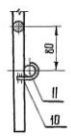

Деталь поз 10 М1 2

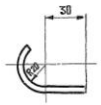

Поз	Обозначение или тип изделия	Наименование	Кол	Примечание
1	ИТЖС-01×2000/600-02	Светильник	□	
2	КГ 220-2000-4	Лампа галогенная 220 в, 2000 вт	□	
3	ЯАЕ 2-24	Ящик распределительный с расцепителем на ток □ А	2	
4	У 996	Коробка протяжная	1	
5	ФТ-25	Фитинг тройниковый	□	
6	ФК-25	Фитинг крестовый	□	
7	У-51	Сальник ввертной	□	
8	Лист 27 поз 3	Деталь для крепления ЯАЕ 2-24	2	
9	Лист 27 поз 1	Хомутик	6	
10		Сталь круглая ф6 ГОСТ 2590-71 В-170	14	
11		Кабель АПВГ-3×6+1×4 660 В	20	м
12		Провод АПРТО 1×10 660 В	6	м
13		Провод АПРТО 1×6 660 В	2	м
14		Провод ПРКС - 1×25	24	м
15		Труба 25×2 8 ГОСТ 3262-75	2	м

1 □ Заполняется при привязке проекта

Изм	Лист	№ докум	Подпись	Дата	3 501 2-123	1246/2	10
Разраб		Бехтина			Мачты осветительные высотой 21 м, 28 м	Лит: Р	Масса:	Масштаб: 1 20
Проверил		Симонов				Лист 10	Листов 34
Гл инж пр		Симонов			Электрооборудование площадки типа П-2 Вариант II.	Мосгипротранс г Москва	
Гл спец		Глебин					
Нач отд		Фирсанов					
Гл инж пр		Симонов					

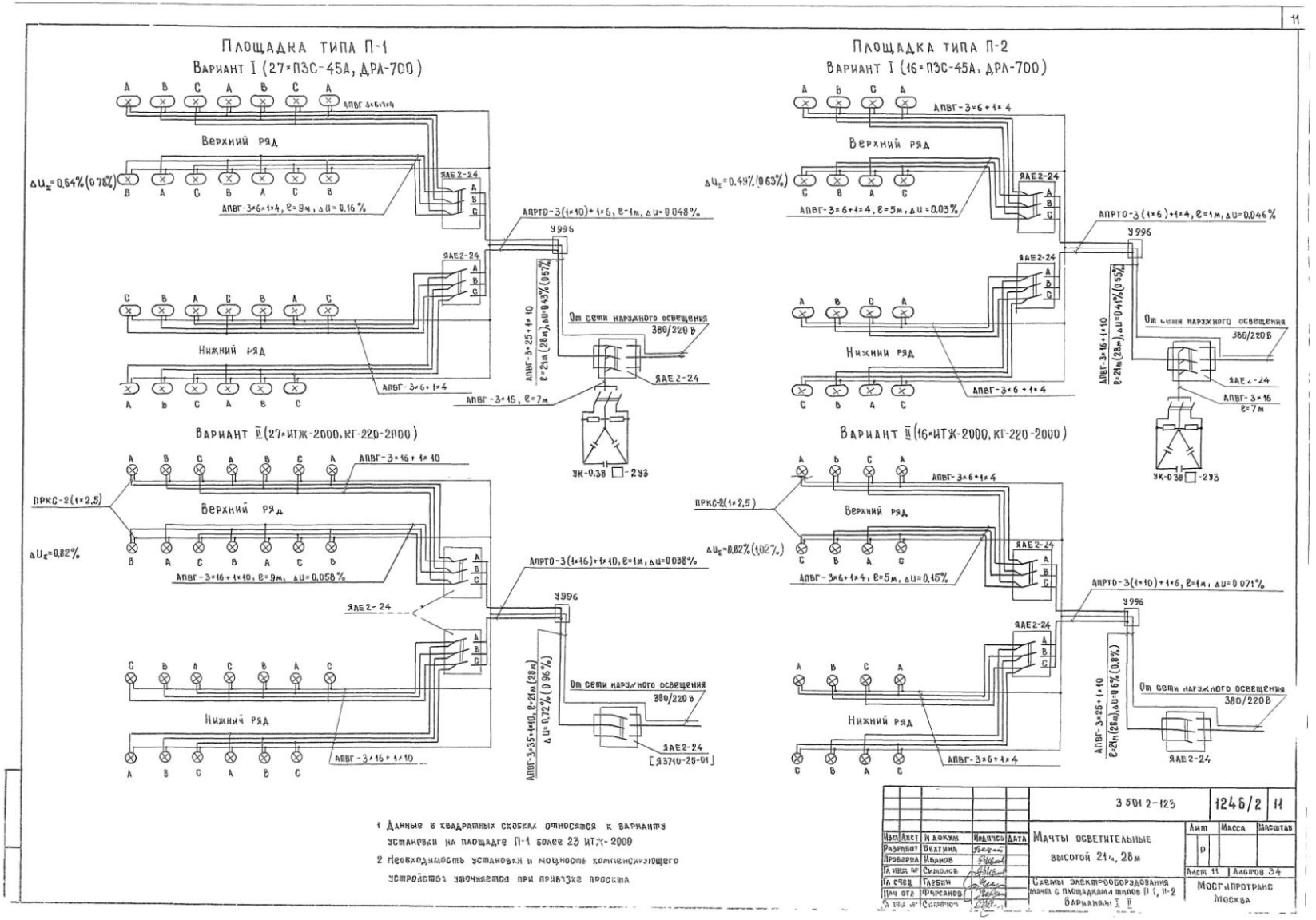
Площадка типа П-1
Вариант I (27×ПЗС-45А, ДРЛ-700)
Верхний ряд
Нижний ряд
ΔUΣ=0,64% (0,78%)
АПВГ-3×6+1×4, ℓ=9м, Δu=0,16%
АПРТО-3(1×10)+1×6, ℓ=1м, Δu=0,048%
ЯАЕ2-24
У996
От сети наружного освещения 380/220 В
АПВГ-3×16, ℓ=7м
УК-0,38 □-2У3
Площадка типа П-2
Вариант I (16×ПЗС-45А, ДРЛ-700)
ΔUΣ=0,44% (0,63%)
АПВГ-3×6+1×4, ℓ=5м, Δu=0,03%
АПРТО-3(1×6)+1×4, ℓ=1м, Δu=0,046%
Вариант II (27×ИТЖ-2000, КГ-220-2000)
ПРКС-2(1×2,5)
ΔUΣ=0,82%
АПВГ-3×16+1×10, ℓ=9м, Δu=0,058%
АПРТО-3(1×16)+1×10, ℓ=1м, Δu=0,038%
Вариант II (16×ИТЖ-2000, КГ-220-2000)
ΔUΣ=0,82% (1,02%)
АПВГ-3×6+1×4, ℓ=5м, Δu=0,15%
АПРТО-3(1×10)+1×6, ℓ=1м, Δu=0,071%
1 Данные в квадратных скобках относятся к варианту установки на площадке П-1 более 23 ИТЖ-2000
2 Необходимость установки и мощность компенсирующего устройства уточняется при привязке проекта
3.501.2-123
1246/2 11
Мачты осветительные высотой 21м, 28м
Схемы электрооборудования мачт с площадками типов I-1, II-2 Варианты I, II
Мосгипротранс Москва

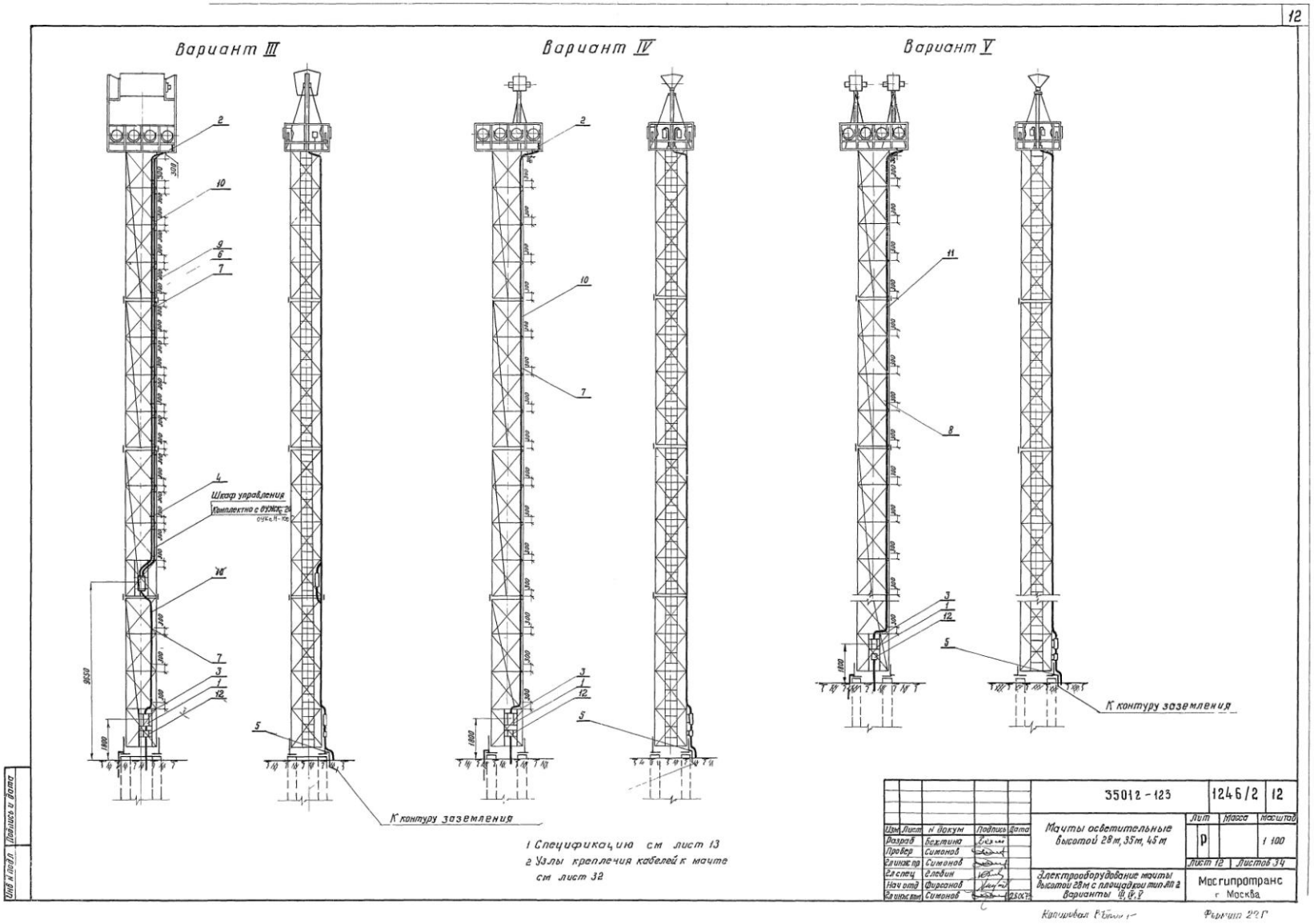
12
Вариант III
Вариант IV
Вариант V
Шкаф управления
К контуру заземления
К контуру заземления
1 Спецификацию см лист 13
2 Узлы крепления кабелей к мачте см лист 32
35012-123
1246/2
12
Мачты осветительные высотой 28м, 35м, 45м
Лит
Масса
Масштаб
Р
1:100
Лист 12
Листов 34
Электрооборудование мачты высотой 28м с площадкой тип АП 2 Варианты III, IV, V
Мосгипротранс
г. Москва
Изм
Лист
N докум
Подпись
Дата
Разраб
Бехтина
Провер
Симонов
Гл инж пр
Симонов
Гл спец
Глебин
Нач отд
Фирсанов
Гл инж пр
Симонов
Инв N подл
Подпись и дата

Мачта высотой 35 м (Вариант III)

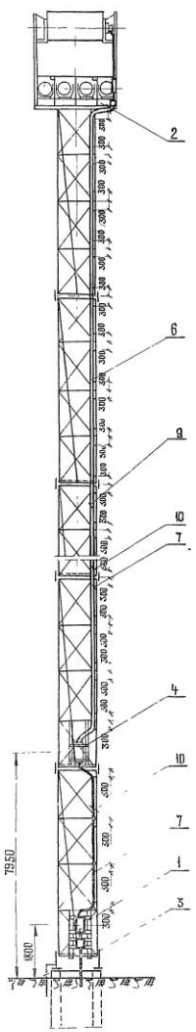

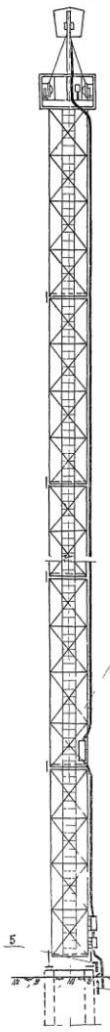

Мачта высотой 45 м (Вариант III)

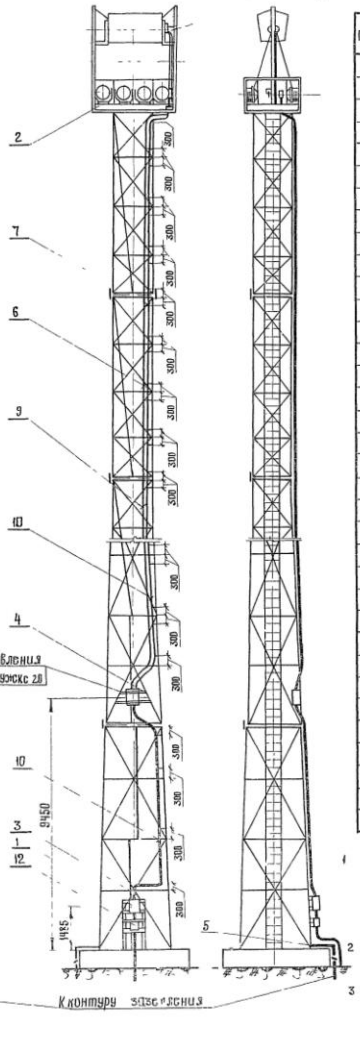

Поз	Обозначение или тип изделия	Наименование	Количество H-28 м Вар III	Вар IV	Вар V	H-35 м Вар III	Вар IV	Вар V	H-45 м Вар III	Вар IV	Вар V	Примечания
1	ЯАЕ2-25	Ящик распределительный										
		ток уставки расцепителя □А	1	1	1	1	1	1	1	1	1	
2	лист 14	Электрооборудование	1	—	—	1	—	—	1	—	—	
	лист 15	площадки типа П-2	—	1	—	—	1	—	—	1	—	
	лист 16		—	—	1	—	—	1	—	—	1	
3	лист 29,30	Конструкция для крепления вводного и кабельного ящиков	1	1	1	1	1	1	1	1	1	
4	лист 31	Конструкция для крепления шкафа управления	1	—	—	1	—	—	1	—	—	
5	Тип узлы и детали 4.501-24 л.56 черт 1085-370 ооск	Узел крепления заземляющего устройства к мачте	1	1	1	1	1	1	1	1	1	
6	лист 32 поз 1	Штырь фасонный R=17мм	11	—	—	14	—	—	18	—	—	
7	лист 32 поз 3	Штырь фасонный R=20 мм	16	—	16	20	—	20	24	—	24	
8	лист 32 поз 4	Штырь фасонный R=24 мм	—	16	—	—	20	—		24	—	
				—	—		—	—		—	—	
9		Кабель АПВГ 3×10+1×6 660 В	23	—	—	30	—	—	36	—	—	м
				—	—		—	—		—	—	
10		Кабель АПВГ 3×35+1×10 660 В	25	—	25	32	—	32	38	—	38	м
11		Кабель АПВГ 3×50+1×25 660 В	—	25	—	—	32	—	—	32	—	м
12	9 У3-0431	Ящик для разделки кабеля										
		ОСТ-16 0 684 146-74	1	1	1	1	1	1	1	1	1	

1 Варианты IV и V электрооборудования мачт высотой 35 м и 45 м аналогичны электрооборудованию мачты высотой 28 м вариант III (лист 12)

2 Узлы крепления кабелей к мачте см лист 32

3 □ Заполняется при привязке проекта

Нач. сект.	Васкина		24.11.78	3.501-2-123	1246/2 13
Разраб.	Васкина		24.11.78	Мачты осветительные высотой 28м, 35м, 45м	Лит. Р; Масса; Масштаб 1:100
Проверил	Симонов		24.11.78		
Инженер	Симонов		24.11.78		Лист 13; Листов 34
Гл. спец.	Гласбин		24.11.78	Электрооборудование мачт высотой 35м 45м с площадками типа П-2 Варианты III, IV, V	Мосгипротранс г Москва
Нач. отд.	Фирсанов		24.11.78		
Н. контр.	Симонов		24.11.78		

Копировал Формат А3

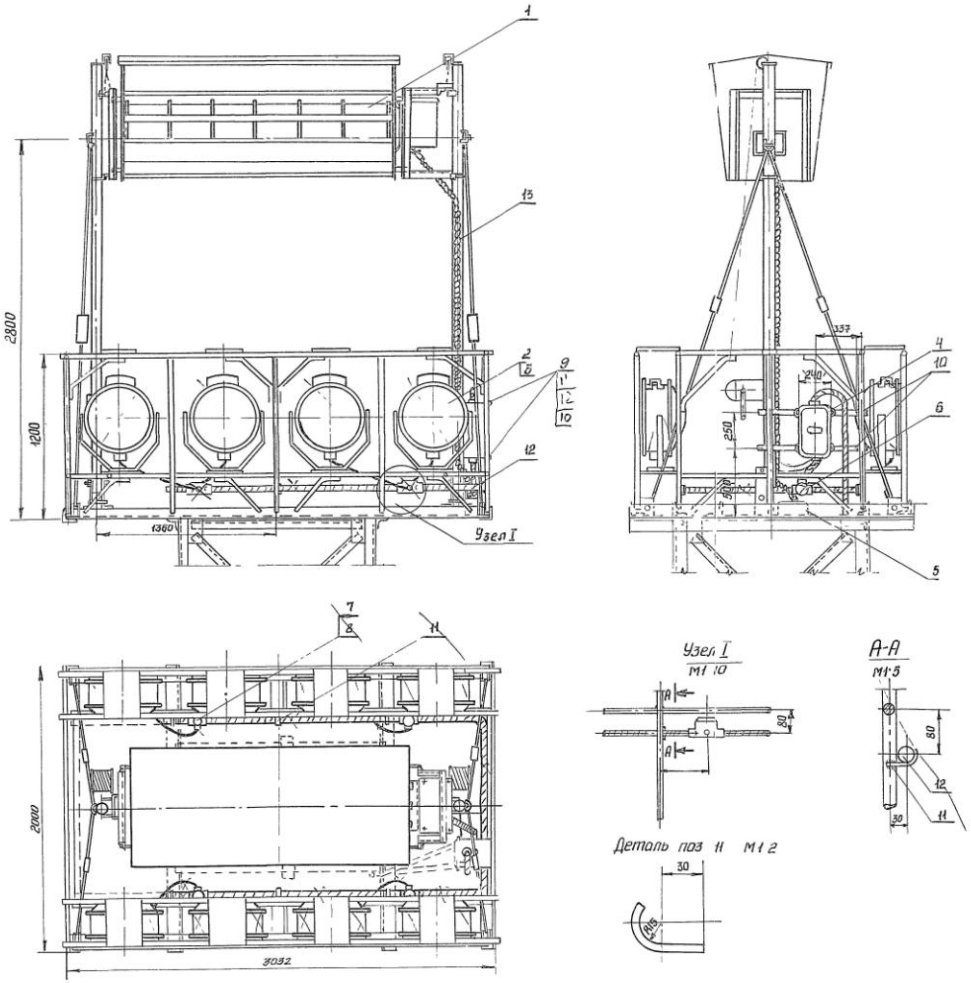

Поз	Обозначение или тип изделия	Наименование	Кол	Примечание
	СУК сН-10000			
1	ОУЖКС 20	Устройство осветительное	1	
2	ПЗС - 45А	Прожектор	□	
3	Г220-1000-1	Лампа накаливания 220В 1000 ВТ	□	
4	РАЕ 2-24	Ящик распределительный ток		
		уставки расцепителя □ А	1	
5	У996	Коробка протяжная	1	
6	ФТ-20	Фитинг тройниковый	1	
7	ФК-20	Фитинг крестовый	□	
8	У51	Сальник ввертной	□	
9	лист 27 поз 1	Хомутик	2	
10	лист 27 поз 4	Деталь для крепления РАЕ 2-24	2	
11		Сталь круглая Ф6		
		ГОСТ 2590-71 ℓ=101	7	0 154 кг
12		АПВГ-3×4+1×25 660 В	10	м
13		Кабель КРПТ 4×16	5	м

□ Заполняется при привязке проекта

				3 501 2-123		1246/2	14
Изм	Лист	№ докум	Подпись	Дата	Мачты осветительные Высотой 28м, 35м, 45м	Лит	Масса	Масштаб
Разраб		Бехтина				Р		1 20
Проверил		Симачов				Лист 14	Листов 34
Гл инж пр		Симанов			Электрооборудование площадки типа П-2 Вариант III	Мосгипротранс г Москва	
Гл спец		Глебин					
Нач отд		Фирсанов					
Гл инж кат		Симанов					

Инв № подл | Подпись и дата

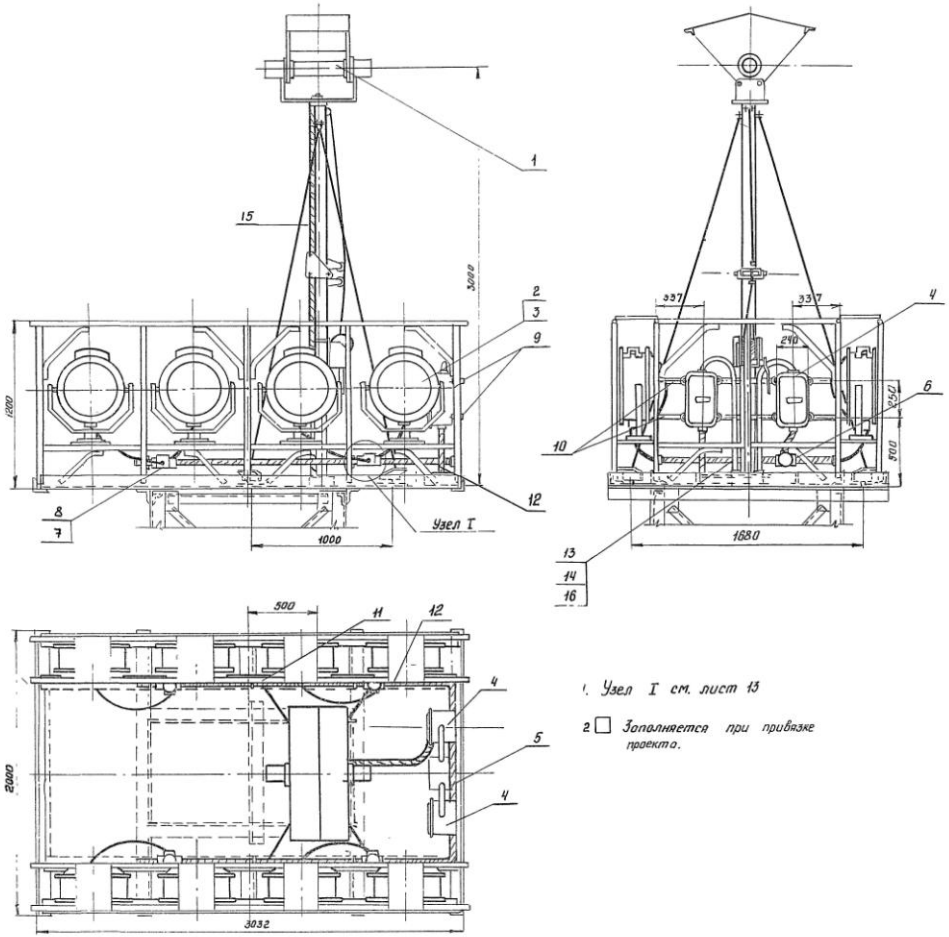

1. Узел I см. лист 13

2 ☐ Заполняется при привязке проекта.

Поз.	Обозначение или тип изделия	Наименование	Кол	Примечание
1	УОЖСИ-10000-002-УI	Устройство осветительное	1	
2	ПЗG-45 А	Прожектор	☐	
3	Г220-1000 1	Лампа накаливания 220 В, 1000 Вт	☐	
4	ЯАЕ 2-24	Ящик распределительный, так		
		уставки расцепителя ☐ А	2	
5	У996	Коробка протяжная	1	
6	ФТ-25	Фитинг тройниковый	1	
7	ФК-25	Фитинг крестовый	☐	
8	У51	Сальник ввертной	☐	
9	лист 27 поз.1	Хомутик	6	
10	лист 27 поз 3	Деталь для крепления ЯАЕ 2-24	2	
11		Сталь круглая Ф-6		
		гост 2590-71 ℓ=100	7	
12		Кабель АПВГ- 3×4+1×2,5. 660 В	10	м
13		Провод АПРТО-1×2,5 660В	6	м
14		Провод АПРТО- 1×10, 660 В	1	м
15		Провод КРПТ -2×16 660 В	5	м
16		Труба 32×2,8 ГОСТ 3262-75	2	М

Изм	Лист	№ докум	Подпись	Дата	3.501.2-123		1246/2	15
Разраб		Бехтина			Мачты осветительные высотой 28м, 35м, 45м	Лит	Масса	Масштаб
Проверил		Симонов				Р		1:20
Гл инжен		Симонов				Лист 15	Листов 34	
Гл спец		Глебин			Электрооборудование площадки типа П-2 Вариант IV	Мосгипротранс г Москва		
Нач отд		Фиосанов						
Гл инжен		Симонов						

Инв № подл | Подпись и дата

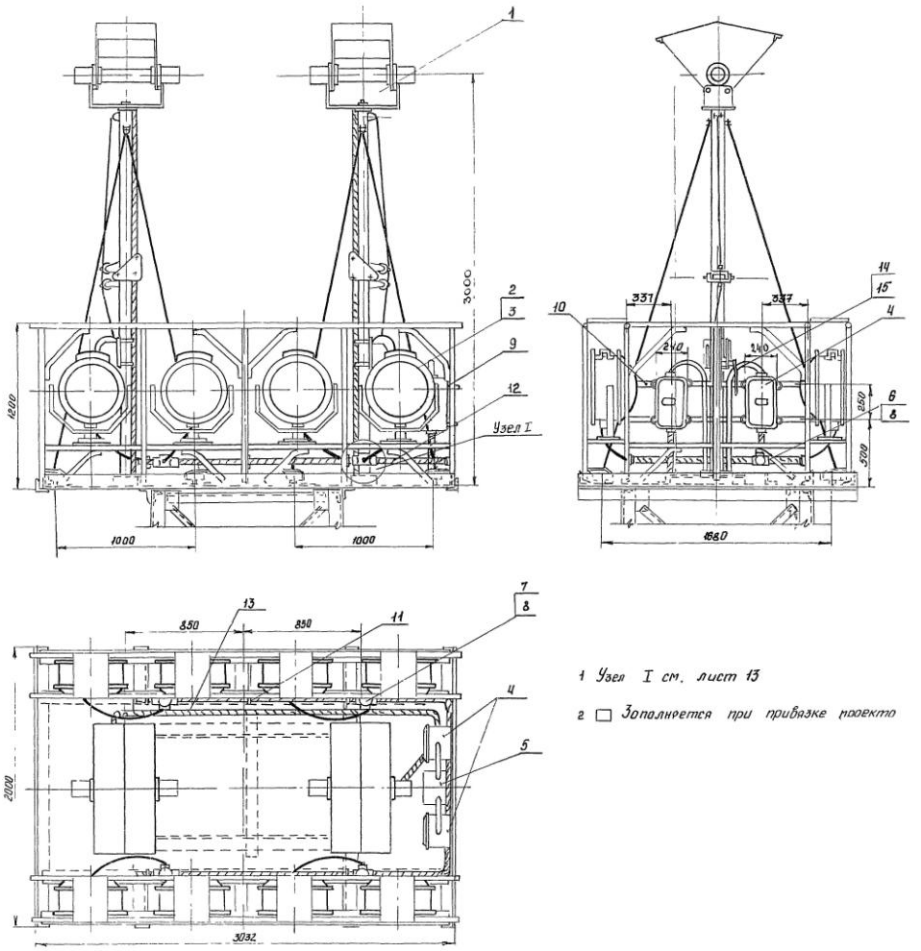

1 Узел I см. лист 13

2 □ Заполняется при привязке проекта

Поз	Обозначение или тип изделия	Наименование	Кол	Примечание
1	УОЖЦ 5000-002 УI	Устройство осветительное	2	
2	ПЗС - 45 А	Прожектор	□	
3	Г220 - 1000 - 1	Лампа накаливания 220 в, 1000 ВТ	□	
4	ЯАЕ 2-24	Ящик распределительный ток		
		установки расцепителя □ А	2	
5	У996	Коробка протяжная	1	
6	ФТ-20	Фитинг тройниковый	1	
7	ФК-20	Фитинг крестовый	□	
8	У50	Сальник ввертной	□	
9	лист 27 поз 1	Хомутик	1	
10	лист 27 поз 3	Деталь для крепления ЯАЕ 2-24	2	
11		Сталь круглая Ф6		
		ГОСТ 2590-71 ℓ = 100	7	0,154 кг
12		Кабель АПВГ - 2×6 660 В	10	м
13		Кабель КРПТ 2×6	15	м
14		Провод АПРТО-1×16 660 В	6	м
15		Труба 25×2,8 ГОСТ 3262-75	2	

					3501 2-123	1246/2		16
Изм	Лист	№ докум	Подпись	Дата	Мачты осветительные высотой 28 м, 35 м, 45 м	Лит	Масса	Масштаб
Разраб		Бехтина				Р		1 20
Проверил		Симонов				Лист 16	Листов 34	
Гл инженер		Симонов			Электрооборудование площадки типа П-2 Вариант V	Мосгипротранс г Москва		
Гл спец		Глебин						
Нач отд		Фиксонов						
Гл инж кол		Симонов						

Инв № подл | Подпись и дата

Вариант III (ОУЖКс-20, ДКгТ-20000 8×ПЗС-45А Гг20-1000)

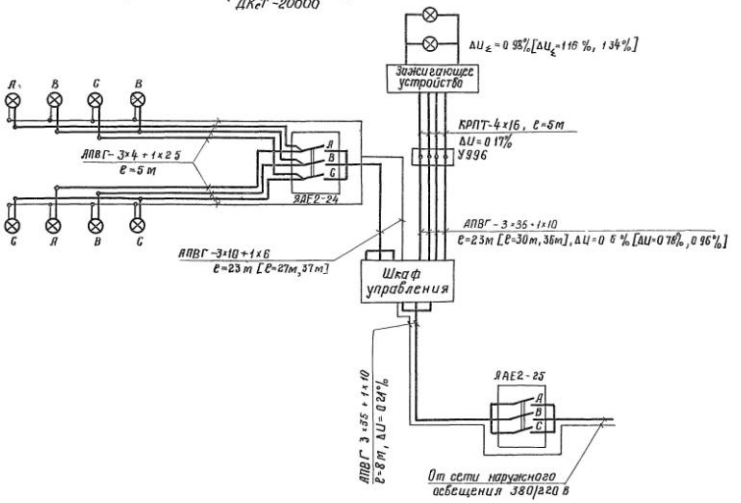

Вариант IV (УОЖСИ-10000 КГ220-10000, 8×ПЗС-45А, Гг20-1000)

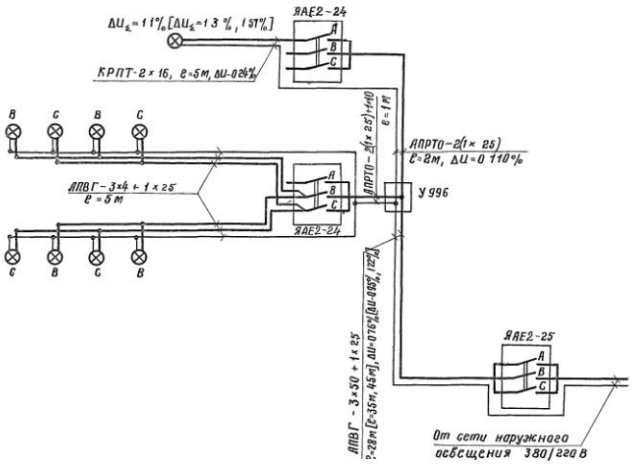

Вариант V (2×УОЖСИ-5000 КГ220-5000, 8×ПЗС-45А Гг20-1000)

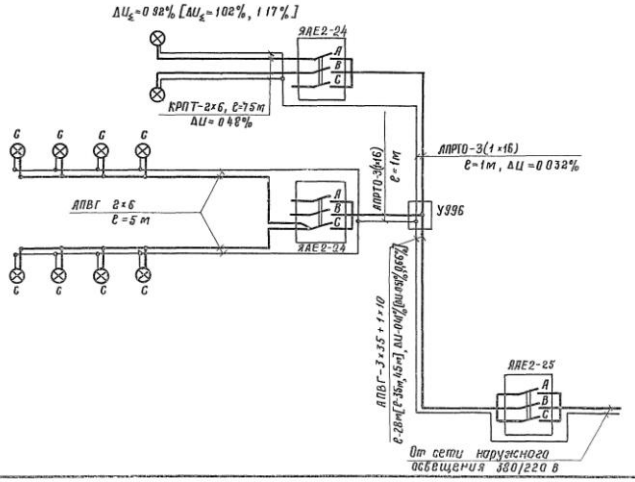

1 Данные в квадратных скобках приведены для мачт высотой 35 м, 45 м

				3501 2-123	1246/2	17
Изм. Лист	N докум.	Подпись	Дата	Мачты осветительные высотой 28 м, 35 м, 45 м	Лит	Масса	Масштаб
Разработал	Бегетина				Р		
Проверил	Симанов				Лист 17	Листов 34	
Гл. инж. пр.	Симанов						
Гл. спец.	Гавбин			Схемы электрооборудования Мачт с площадкой типа П 2 Варианты III, IV, V	Мосгипротранс г. Москва		
Нач. отд.	Фирсанов						
Гл. констр.	Симачев						

Инв. № подл. | Подпись и дата | Взам. инв. №

Площадка типа П-2

Деталь поз 3 для установки ЯАЕ 2-24

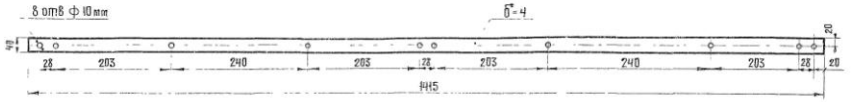

Площадка типа П-4

Деталь поз 5 для установки ЯАЕ 2-24

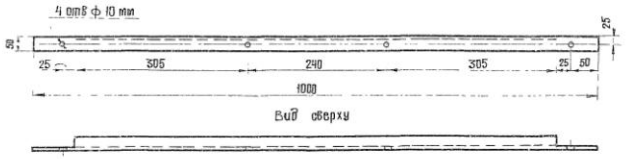

Площадка типа П-4

Деталь поз 6 для установки ЯАЕ 2-24

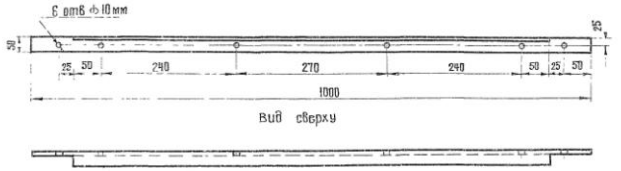

Площадка типа П-1

Деталь поз 2 для установки ЯАЕ 2-24

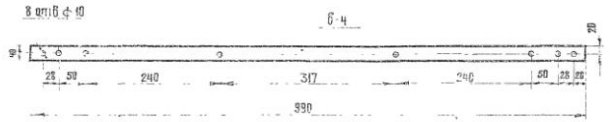

Поз	Обозначение или тип изделия	Наименование	Кол	Примечание
1		Сталь круглая ф 8 ГОСТ 2590-71 ℓ=128	1	
2		Сталь полосовая 40×4, ℓ=990 ГОСТ 103-76	1	
3		Сталь полосовая 40×4 ℓ=1415 ГОСТ 103-76	1	
4		Сталь полосовая 40×4 ℓ=740 ГОСТ 103-76	1	
5		Уголок 50×50×5 ГОСТ 8509-72 ℓ=1000	1	
6		Уголок 50×50×5 ГОСТ 8509-72 ℓ=1000	1	
7		Сталь полосовая 40×4×860 ГОСТ 103-76	1	
8		Гайка М8 ГОСТ 5915-70	4	
9		Шайба 8 ГОСТ 11371-68	2	

Площадка типа П-3

Деталь поз 7 для установки ЯАЕ 2-24

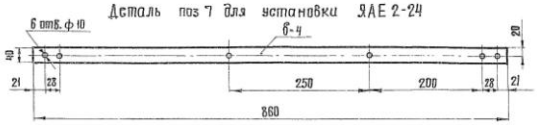

Площадка типа П-2

Деталь поз 4 для установки ЯАЕ 2-24

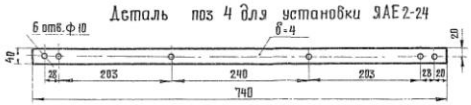

Крепление уголка к площадке М1:1

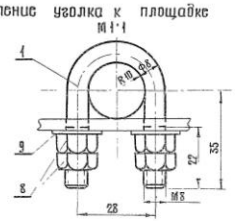

Хомутик поз 1 М1:1

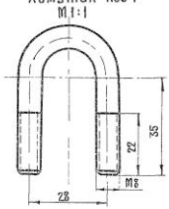

					3 501.2-123	124б/2		27
Изм	Лист	№ докум	Подпись	Дата	Мачты осветительные высотой 21 м, 28 м 35 м, 45 м	Стадия	Масса	Масштаб
Разраб		Бехтина				Р		М1:1 М1:5
Проверил		Симонов				Лист 27	Листов 34	
Гл инж пр		Симонов			Детали для крепления ЯАЕ 2-24 к площадкам	Мосгипротранс г Москва		
Гл инж пр		Глебин						
Нач отд		Фирсанов						
Гл инж пр		Симонов						

Копировал [illegible] Формат 22г

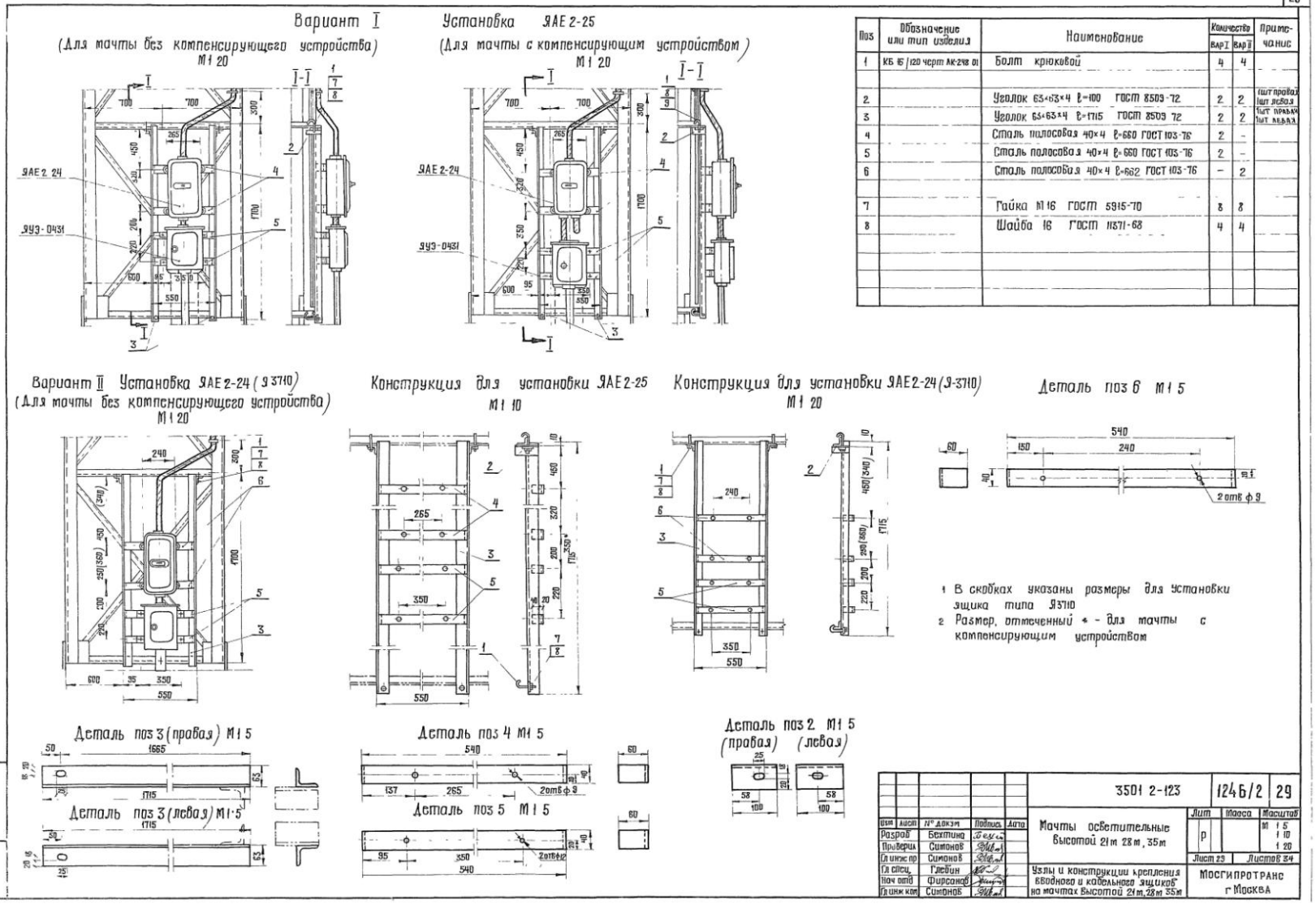

Поз	Обозначение или тип изделия	Наименование	Количество Вар I	Количество Вар II	Примечание
1	КБ 16 / 120 черт АК-248 01	Болт крюковой	4	4	
2		Уголок 63×63×4 ℓ=100 ГОСТ 8509-72	2	2	1шт правая 1шт левая
3		Уголок 63×63×4 ℓ=1715 ГОСТ 8509 72	2	2	1шт правая 1шт левая
4		Сталь полосовая 40×4 ℓ=660 ГОСТ 103-76	2	-	
5		Сталь полосовая 40×4 ℓ=660 ГОСТ 103-76	2	-	
6		Сталь полосовая 40×4 ℓ=662 ГОСТ 103-76	-	2	
7		Гайка М16 ГОСТ 5915-70	8	8	
8		Шайба 16 ГОСТ 11371-68	4	4	

Вариант для мачты высотой 45 м

М 1 20

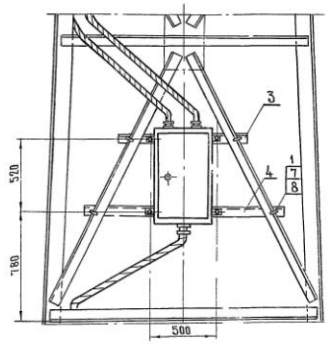

Вариант для мачт высотой 21м, 28м, 35м

М1 20

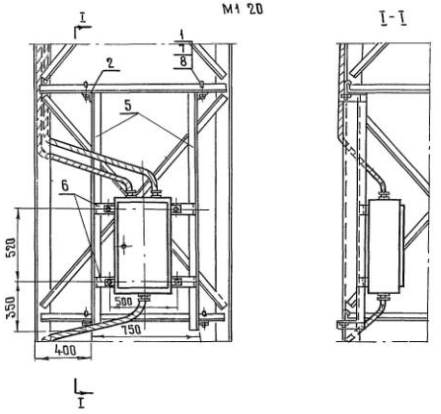

Поз	Обозначение или тип изделия	Наименование	Количество		Примечание
			Н-45	Н=21 28,35	
1	К516/120 черт ЛК-248-01	Болт крюковой	4	4	
2		Уголок 63×63×4 ℓ=160 ГОСТ 8509-72	—	4	2шт прав. 2шт левых
3		Уголок 63×63×4 ℓ=900 ГОСТ 8509-72	1	—	
4		Уголок 63×63×4 ℓ=1400 ГОСТ 8509-72	1	—	
5		Уголок 63×63×4 ℓ=1800 ГОСТ 8509-72	—	2	
6		Сталь полосовая 40×4 ℓ=740 ГОСТ 103-76	—	2	
7		Гайка М16 ГОСТ 5915-70	8	8	
8		Шайба 16 ГОСТ 11371-68	4	4	

Деталь поз 3 М1 5

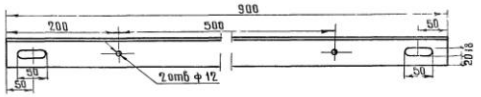

Деталь поз 4 М1 5

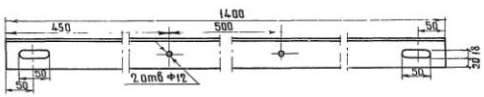

Конструкция М1 10

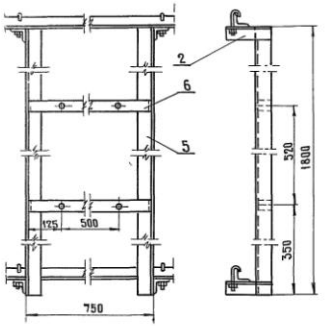

Деталь поз 6 М1 5

Деталь поз 2 М1 5

(Левая) (Правая)

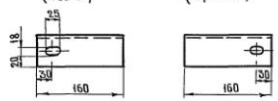

					3 501 2 - 123		1246/2	31
Изм	Лист	№ докум	Подпись	Дата	Мачты осветительные высотой 21м, 28м, 35м, 45м	Лит	Масса	Масштаб
Разработ		Бехтина				Р		М 1 5 1 10 1 20
Проверил		Симонов						
Гл инж пр		Симонов				Лист 31	Листов 34	
Гл спец		Глебин			Узлы и конструкции крепления шкафа управления	Мосгипротранс г Москва		
Нач отд		Фирсанов						
Гл инж пр		Симонов		25.06.71				

Инв № подл | Подпись и дата

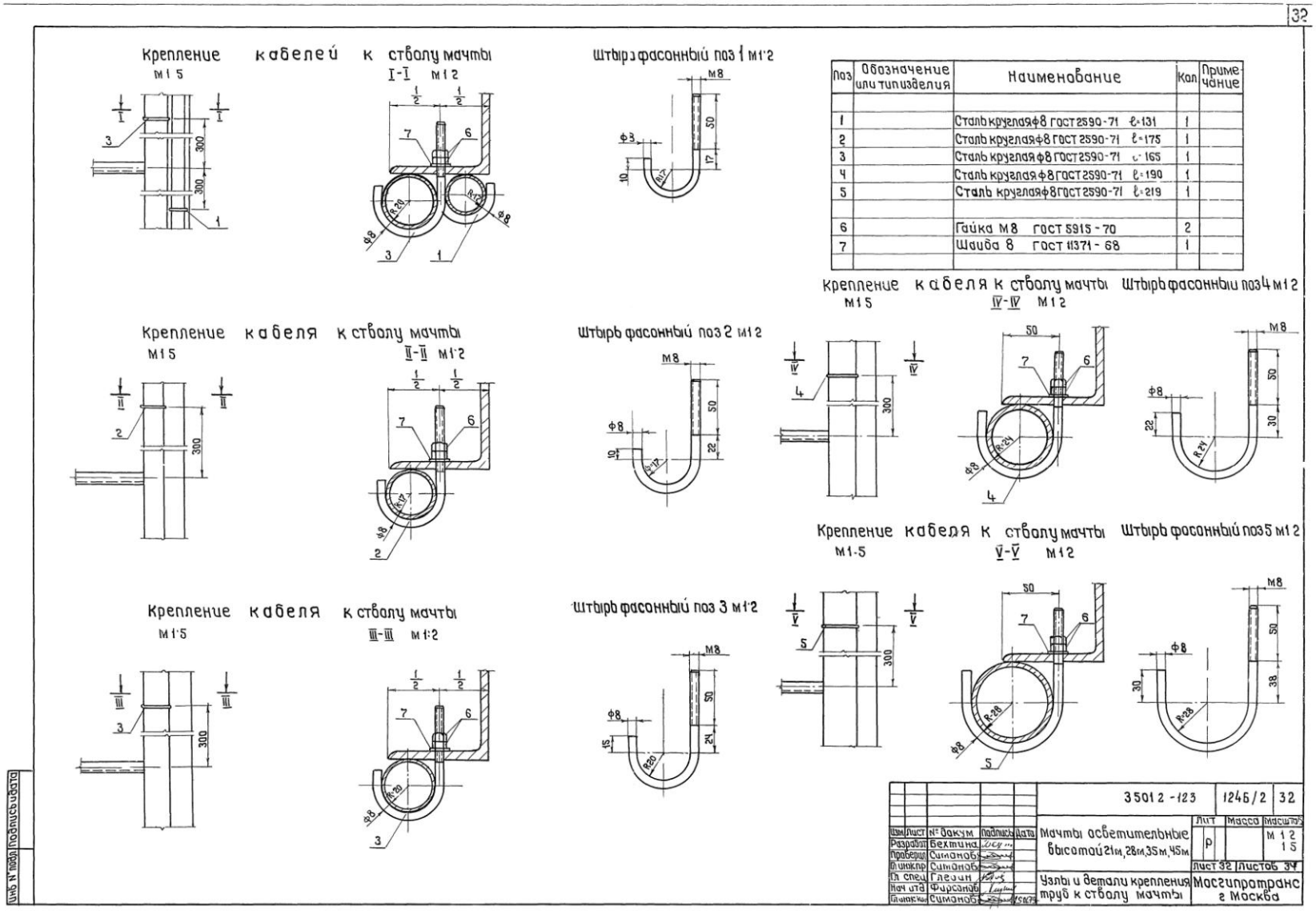

Поз	Обозначение или тип изделия	Наименование	Кол	Примечание
1		Сталь круглая ф8 ГОСТ 2590-71 ℓ=131	1	
2		Сталь круглая ф8 ГОСТ 2590-71 ℓ=175	1	
3		Сталь круглая ф8 ГОСТ 2590-71 ℓ=165	1	
4		Сталь круглая ф8 ГОСТ 2590-71 ℓ=190	1	
5		Сталь круглая ф8 ГОСТ 2590-71 ℓ=219	1	
6		Гайка М8 ГОСТ 5915-70	2	
7		Шайба 8 ГОСТ 11371-68	1	

Общий вид компенсирующего устройства

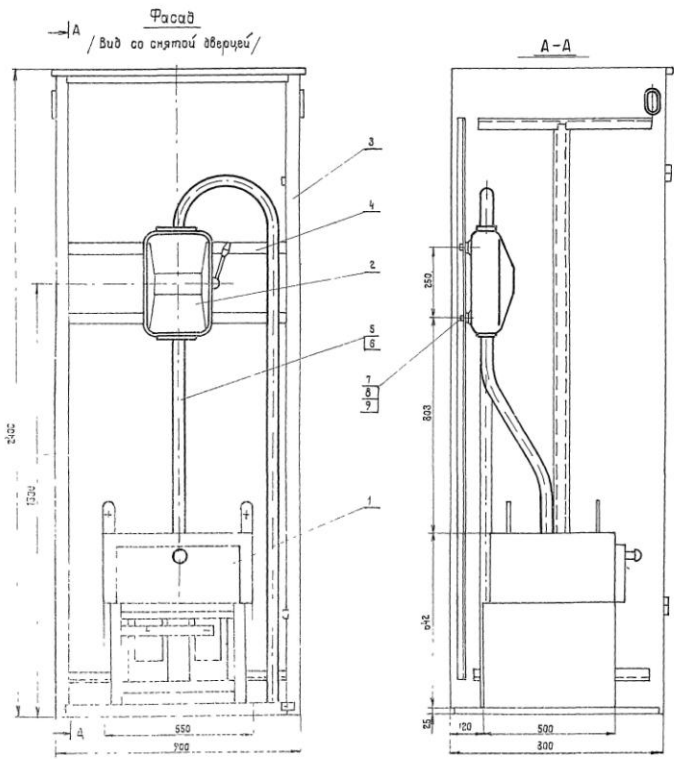

Деталь ПОЗ 4

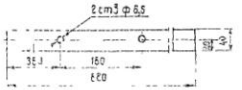

1. Полосы для крепления ящика ЯБПВУ-1м приварить к боковым уголкам шкафа.
2. Ввод проводов или кабеля в шкаф произвести по месту.

Поз	Обозначение или тип изделия	Наименование	Кол	Примечание
1	УК-0,38-☐ 2У3	Установка конденсаторная ТУ 16-527-151-71	1	
2	ЯБПВУ-1м	Ящик силовой с блоком предохранитель		
		Выключатель, предохранитель ПН2		
		с плавкой вставкой ☐ А	1	
3	Черт АК-406	Шкаф металлический	1	АЭМЗ
4		Сталь полосовая 40×4 ГОСТ 103-76 в=800	2	
5		Провод АПРТО 1×16 660 В	12	м
6	ЛМ-25	Труба ГОСТ 3262-75	4	м
7		Болт М6×16 ГОСТ 7798-70	4	
8		Гайка М6 ГОСТ 5915-70	4	
9		Шайба 6 ГОСТ 11371-68	4	

Принципиальная схема компенсирующего устройства

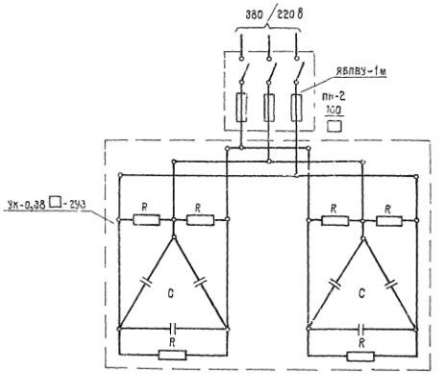

Изм.	Лист	N докум.	Подпись	Дата
Разраб.		Брошева		
Проверил		Симанов		
Гл.инж.		Симанов		
Н.контр.		Слебин		
Нач.отд.		Фирсанов		
Гл.инж.пр.		Симанов		

3.501.2-123 1246/2 33

Мачты осветительные высотой 21,28 35,45 м

Компенсирующее устройство

Лит	Масса	Масштаб
Р		1:20

Лист 33 | Листов 34

Мосэлектропроект г. Москва

Заземление мачты (ρ = 50 Ом м)

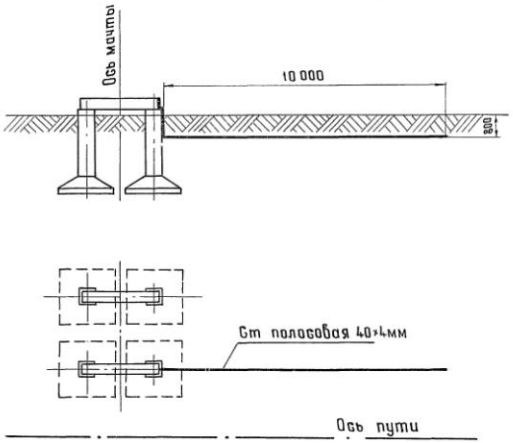

Поз	Обозначение или тип изделия	Наименование	Кол-во		Примечания
			[illegible]	[illegible]	
1		Сталь полосовая 40×4 ГОСТ 103-76	13	10	м
2		Сталь угловая 40×40×4 ℓ=3м ГОСТ 8509-72		2	

Удельное сопротивление грунта ρ (ом м)	Максимальное сопротивление заземляющего устройства (
100	10
500	50
1000	100

Заземление мачты (ρ=100, 500, 1000 Ом м)

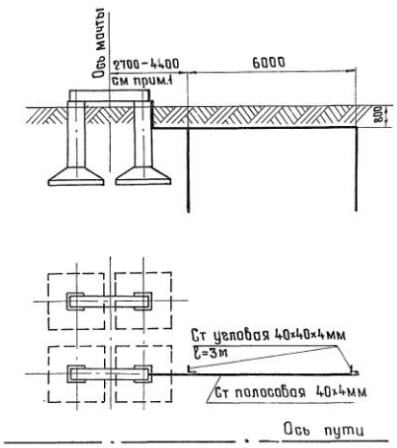

1 Привязка электрода заземления к оси мачты зависит от типа фундамента
2 Контур заземления удовлетворяет требованиям молниезащиты (п 2.32 СН 305-77).

Изм	Лист	№ докум	Подпись	Дата	3 501.2 - 123	1246/2	34
Разработ		Бехтино			Мачты осветительные высотой 21м, 28м, 35м, 45м	Лит: Р	Масса:	Масштаб: 1 100
Проверил		Симонов					
Гл инж пр		Симонов					
Гл спец		Глебин			Заземление мачт	Лист 34	Листов 34
Нач отдел		Фирсанов				Мосгипротранс в Москве	
Гл инж кон		Симонов		05.09.79			

NN пп	Тип площадки	Высота мачты (м)	Размещение осветительных устройств на площадке	Тип осветительного устройства светильника прожектора	NN варианта	NN альбома	NN стр	NN листов
1	П-1	21 28		ПЗС-45А - 27 шт Г220-1000-1 ДРЛ-700	I	2,3	5,6,11	5,6,11
2	П-1	21 28		ИТЖ01×2000/600 02-27шт КГ220-2000-4	II	2,3	5 7 11	5,7 11
3	П-2	21 28		ПЗС-45А - 16 шт Г220-1000-1 ДРЛ-700	I	2,3	8 9 11	8 9,11
4	П-2	21 28		ИТЖ01×2000/600-02-16шт КГ220-2000-4	II	2,3	8 10,11	8,10,11
5	П-2	28 35 45	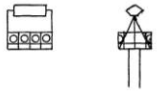	ОУЖКс-20 - 1шт ПЗС-45А - 8шт Г220-1000-1	III	2,3	12,13 14 17	12,13 14 17
6	П-2	28 35 45	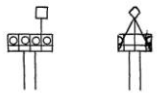	УОЖИ-10000 002 УI 1шт ПЗС-45А - 8шт Г220-1000-1	IV	2,3	12 13 15 17	12 13 15 17
7	П-2	28 35 45	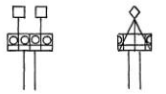	УОЖИ 5000 002 УI-2шт ПЗС-45А - 8шт Г220-1000-1	V	2,3	12 13 16 17	12 13 16 17

NN пп	Тип площадки	Высота мачты	Размещение осветительных устройств на площадке	Тип осветительного устройства светильника прожектора	NN варианта	NN альбома	NN стр	NN листов
8	П-3	35	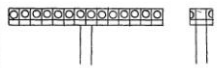	ПЗС-45А - 28шт Г220-1000-1 ДРЛ-700	I	2,3	18 19, 20 22	18,19, 20,22
9	П-3	35	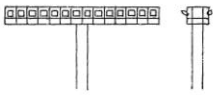	ИТЖ01×2000/600 02 28шт КГ220-2000-4	II	2,3	18, 19, 20 22	18,19, 20,22
10	П-3	35	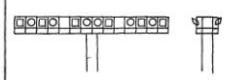	ИТЖ-5000-002 УI- 12шт КГ 220 - 5000 ПЗС-45А- 12шт Г220-1000-1	III	2,3	18, 19, 20, 22	18, 19, 21, 22
11	П-4	45	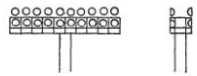	ПЗС-45А-38шт Г 220-1000-1 ДРЛ-700	I	2,3	23, 24, 26	23 24, 26
12	П-4	45	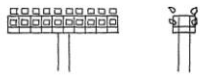	ИТЖ01×2000/600 02 38шт КГ220-2000-4	II	2,3	23 24, 26	23, 24, 26
13	П-4	45	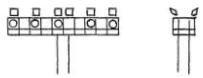	ИТЖ 5000-002-УI- 12шт КГ220 - 5000 ПЗС-45А - 10шт Г220-1000-1	III	2,3	23 24, 26	23 24, 26

Изм	Лист	N докум	Подпись	Дата	35012-123	1246/2	4
Разраб	Бехтина				Мачты осветительные высотой 21м, 28м 35м, 45м	Лит: Р	Масса:	Масштаб: 5 м
Провер	Симонов					Лист 4	Листов 34
Гл инж пр	Симонов						
Гл спец	Глебин				Таблица выбора вариантов	Мосгипротранс г Москва	
Нач отд	Фирсанов						
Гл инж комп	Симонов						

Инв N подл | Подпись и дата

Копировал Денисов Формат 22