Форма 1

51

Инв. № подл.	Подп. и дата	Взам. инв. №	Инв. № дубл.	Подп. и дата
17161/2	28.03.80			

Формат	Зона	Поз	Обозначение	Наименование	Кол. на исполн. Л8-146.000-										Примечание
					-	01	02	03	04	05	06	07	08	09	
				Документация											
13			Л8-146.000 СБ	Сборочный чертеж	X	X	X	X	X	X	X	X	X	X	
				Детали											
12		1	Л8-145.001	Труба	1										
			-01	Труба		1									
			-02	Труба			1								
			-03	Труба				1							
			-04	Труба					1						
			-05	Труба						1					
			-07	Труба							1				

Исполнения 10÷17 см. листы 3;4

2	-	изв. 363	[illegible]	10.88
1	1	изв. 293	[illegible]	9-85
Изм.	Лист	№ докум.	Подп.	Дата
Разраб.		Давильчикова	[illegible]	
Провер.		Паутов	[illegible]	4.8.75
Рук. бр.		Величченко	[illegible]	
Н. контр.		Басканицев	[illegible]	09.75
Утв.		Незнаев	[illegible]	

Л8-146.000

Втулка с колпаком для прохода через крышу

Литера	Лист	Листов
0А	1	4

Институт Энергомонтажпроект Лен. филиал

Формат 11

Формата 25

Инв. № подл.	Подп. и дата	Взам. инв. №	Инв. № дубл.	Подп. и дата
17161/2	28.03.80			

Формат	Зона	Поз.	Обозначение	Наименование	Кол. на исполн. Л8-146.000-										Примечание
					-	01	02	03	04	05	06	07	08	09	
12		1	Л8-145.001 -09	Труба								1			
			-11	Труба									1		
			-13	Труба										1	
12		2	Л8-146.001	Колпак	1										
			-01	Колпак		1									
			-02	Колпак			1								
			-03	Колпак				1							
			-04	Колпак					1						
			-05	Колпак						1					
			-06	Колпак							1				
			-07	Колпак								1			
			-08	Колпак									1		
			-09	Колпак										1	
11		3	Л8-146.002	Пруток	2	2	2	2	2	2	3	3	3		
			-01	Пруток										4	

Изм.	Лист	№ докум.	Подп.	Дата	Л8-146.000	Лист 2

Формат 11

Инв. № подл.	Подп. и дата	Взам. инв. №	Инв. № дубл.	Подп. и дата
17161/2	22.03.88			

53

Формат	Зона	Поз.	Обозначение	Наименование	Кол. на испол. Л8-146.000- 10	11	12	13	14	15	16	17	18	19	Примечание
				Документация											
13			Л8-146.000СБ	Сборочный чертеж											
				Детали											
12		1	Л8-145.001-15	Труба	1										
			-17	Труба		1									
			-19	Труба			1								
			-21	Труба				1							
			-23	Труба					1						
			-25	Труба						1					
			-27	Труба							1				
			-29	Труба								1			
			-32	Труба									1		
			-33	Труба										1	

Изм.	Лист	№ докум.	Подп.	Дата	Л8-146 000	Лист 3

Копировал Формат А4

Инв. № подл.	Подп. и дата	Взам. инв. №	Инв. № дубл.	Подп. и дата
17161/2	28.05.80			

4

Формат	Зона	Поз.	Обозначение	Наименование	Кол. на исполн. Л8-146.000-										Примечание
					10	11	12	13	14	15	16	17	18	19	
			Л8-146.001 -10	Колпак	1										
			-11	Колпак		1									
			-12	Колпак			1								
			-13	Колпак				1							
			-14	Колпак					1						
			-15	Колпак						1					
			-16	Колпак							1				
			-17	Колпак								1			
			-18	Колпак									1		
			-19	Колпак										1	
11		3	Л8-146.002 -01	Пруток	4	4	4	6	6	6	10	12	16	16	

Изм.	Лист	№ докум.	Подп.	Дата	Л8-146.000	Лист 4

Копировал

Формат А4

Л8-146.000

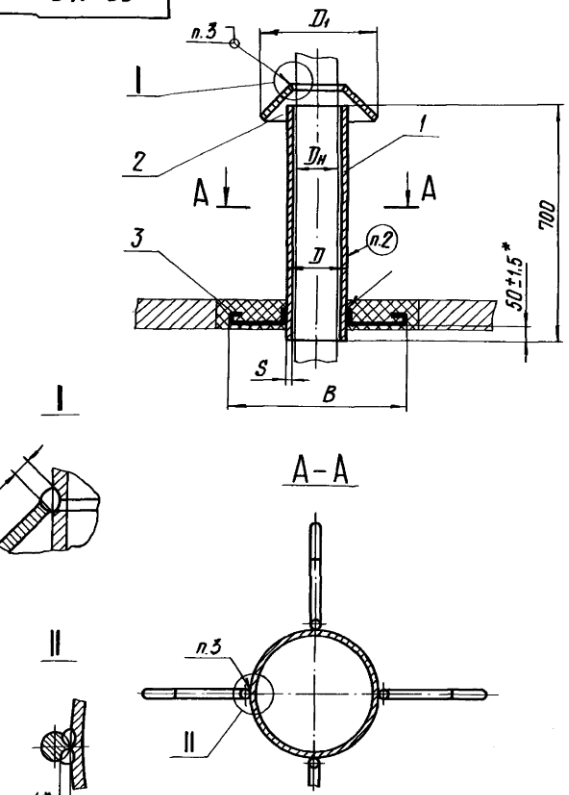

Размеры в мм

Обозначение	Для трубопровода $D_н$	D	D_1	S	B	Масса, кг
Л8-146.000	57	76	218	3	380	5,1
-01	76	89			390	5,7
-02	89	108		3,5	410	7,4
-03	108	133			435	8,8
-04	133	159	295	4,5	460	14,0
-05	159	219		6	520	23,8
-06	219	273	380		575	30,4
-07	273	325			625	35,0
-08	325	377	506	9	680	61,4
-09	377	426		7	790	54,4
-10	426	478	626		840	67,3
-11	478	530	680	8	890	83,2
-12	530	630	730		990	98,1
-13	630	720	830		1080	112,7
-14	720	820	920		1180	128,3
-15	820	920	1020	9	1280	159,3
-16	920	1020	1120	10	1380	194,7
-17	1020	1220	1320	11	1580	263,6
-18	1220	1420	1520	14	1780	385,0
-19	1420	1620	1720		1980	439,0

Техническая характеристика

1. Температура среды, °С 50
2. Давление условное, МПа (кгс/см²) - 4,0 (40).

Технические требования

1. Размеры для справок, кроме отмеченных *
4 2. Маркировать по ТУ34-42-10380-~~83~~ 2004
3. Технические требования по сварке и материалу
3 по ~~ОСТ 34-42-723-85 с изм.1~~. Л8-138.000ИИ
4 4. Остальные технические требования по ТУ34-42-10380-~~83~~ 2004 и по Л8-138.000 ИИ.

4	-	Изв. №629ИИ	[illegible]	05.06г	Л8-146.000 СБ
3	-	№ 405	[illegible]	10.90	
2	зам	№ 363	[illegible]	11.88	Втулка с колпаком для прохода через крышу. Сборочный чертеж
Изм.	Лист	№ докум.	Подп.	Дата	Лит. A
Разраб.		Иванова	[illegible]	10.88.	
Провер.					Лист
Т.контр.					
Рук. гр.		Велитченко	[illegible]	12.88	Инж. Энергомо... Ленингра...
Н.контр.		Паутов	[illegible]	01.89	
Утв.		Стрельников	[illegible]		

Коп. Иванова

56 Л8-146.001

50/ (✓)

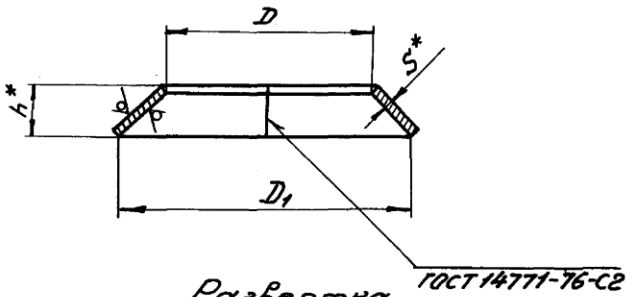

Развертка

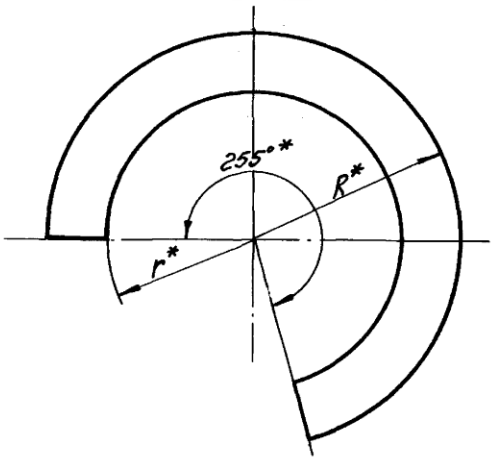

Размеры в мм

Обозначение	Для опоры трубопровода $D_н$*	D	D_1	h*	S*	R*	r*	Масса, кг
Л8-146.001	57	58	218	80	3	155	45	1,17
-01	76	78		70			60	1,11
-02	89	91		65			65	1,03
-03	108	110		55			80	0,94
-04	133	135	295	80		210	100	1,85
-05	159	161		75			115	1,65
-06	219	221	380	80		270	160	2,61
-07	273	275		55			200	1,86
-08	325	328	506	90		360	235	4,09
-09	377	379		65			270	3,07
-10	426	428	626	105	6	445	305	9,58
-11	478	480	680			485	345	10,51
-12	530	532	730			520	380	11,42
-13	630	638	830			590	450	13,23
-14	720	722	920			655	515	14,99
-15	820	872	1020			725	585	16,71
-16	920	922	1120			795	655	17,70
-17	1020	1022	1320	155		940	725	31,20
-18	1220	1224	1520			1080	870	35,70
-19	1420	1424	1720			1220	1010	40,80

(2) 1. Материал: Лист $\frac{\text{Б-ПН-3 ГОСТ 19903-74}}{\text{ВСт3сп3 ГОСТ 16523-~~70*~~ 97}}$ или при $S \geq 4$ мм

Лист $\frac{\text{Б-ПН-5 ГОСТ 19903-74}}{\text{ВСт3сп3 ГОСТ 14637-~~69*~~ 89*}}$

2.* Размеры для справок.

3. Предельные отклонения размеров Н14.

4. Проволока сварочная СВ-08 ГОСТ 2246-70*.

Изм.	Лист	№ докум.	Подп.	Дата
2	–	ИзВ №629ИИ	[illegible]	15.06
1	1	Изд. 293	[illegible]	5.85
Разраб		Баркова	[illegible]	–
Провер		Вавильчиков	[illegible]	–
Т.контр.				
Рук.бр.		Величенко	[illegible]	
Н.контр.		Басканичев	[illegible]	01.80
Утв.		Незнаев	[illegible]	

Л8-146.001

Колпак

См. п.1

Лит.	Масса	Масштаб
0 А	См. табл.	—

Лист | Листов 1

Институт Энергомонтажпроект Ленинградский филиал

Формат: 12

Инв.№ подл. 17161/2 | Подпись и дата 28.03.80 | Взам.инв.№ | Инв.№ дубл. | Подпись и дата

57

Л8-146.002

46

50 (√)

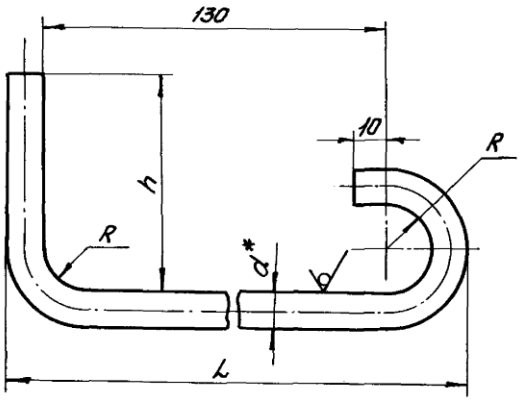

Размеры в мм

Обозначение	d*	h	R	L	Длина развертки*	Масса, кг
Л8-146.002	6	50	16	150	270	0,12
-01	10	100	32	180	380	0,26

1.* Размеры для справок.

2. Предельные отклонения размеров: валов по h14, остальных $\pm\frac{IT14}{2}$.

2	-	Изв.№629ИИ		05.06г	Л8-146.002
1	1	Изв 293		9-85	
Изм.	Лист	№ докум.	Подпись	Дата	Пруток
Разраб.		Голубева		12.79	
Провер.		Горбачев		12.79	
Т.контр.					
Н.контр.		Басканичева		01.80	Круг (2) Вd ГОСТ 2590-71 88 / ВСт3сп3 ГОСТ 535-79
Утв.		Велитченко			

Лит.		Масса	Масшт.
0	А	См. табл.	—

Лист | Листов-1

Институт Энергомонтажпроект Ленинградский филиал

Инв.№ подл. 14-16/2 | Подпись и дата 28.03.80 | Взам.инв.№ | Инв.№ дубл. | Подпись и дата

88* Формат: 11