Серия 5.905-18.05 вып. 1

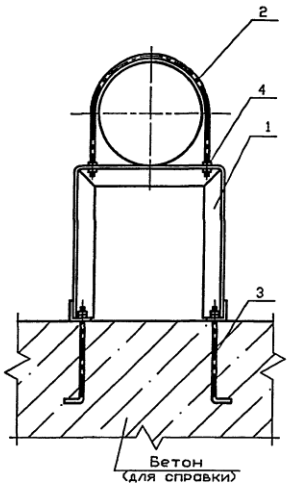

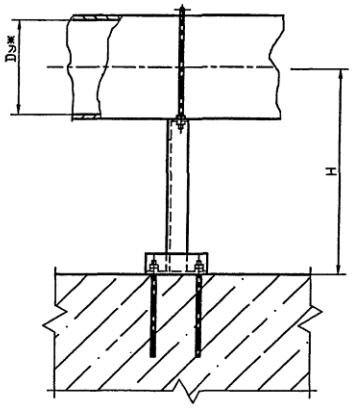

Обозначение	Условный проход Dу, мм	H, мм	Масса ед., кг
УКГ 12.00	250	600	19,28
-01		700	20,88
-02		800	22,00
-03	300	600	19,20
-04		700	20,65
-05		800	22,00
-06	400		37,17
-07		1000	42,07
-08	500	800	36,87
-09		1000	41,77
-10	600	800	52,65
-11		1000	60,35
-12	800	800	58,45
-13		1000	66,95
-14	1000		69,87

1. Для крепления газопроводов к опоре возможно применение хомутов из круга 8-В ГОСТ 2590-88 согласно чертежу УКГ 11.03 с уменьшением диаметров отверстий под хомуты до 10 мм.

2. ж Размеры для справок

Изм.	Лист	N докум.	Подпись	Дата
Разраб.		Василенко		07.05
Разраб.		Тарасенко		07.05
Пров.		Крючков		07.05
Н. контр.		Панасенко		07.05
Утв.		Корх		07.05

УКГ 12.00 СБ

Крепление горизонтального газопровода Dу 250..1000 мм на отдельно стоящей опоре. Сборочный чертеж

Лит.	Масса	Масштаб
	См. табл.	—

Лист | Листов 1

СПКБ "Газпроект"

Копировал | Формат А3

Инв. N подл. | Подпись и дата | Взам. инв. N | Инв. N дубл. | Подпись и дата

Формат	Зона	Поз.	Обозначение	Наименование	Количество на исполнение УКГ 12.00 –										Приме-чание
					–	01	02	03	04	05	06	07	08	09	
				Документация											
А3			УКГ 12.00 СБ	Сборочный чертеж	X	X	X	X	X	X	X	X	X	X	
А3				Общие указания	X	X	X	X	X	X	X	X	X	X	
				Сборочные единицы											
А4		1	УКГ 12.01.00	Опора	1										
			-01	Опора		1									
			-02	Опора			1								
			-03	Опора				1							
			-04	Опора					1						
			-05	Опора						1					
			-06	Опора							1				

Изм.	Лист	N докум.	Подпись	Дата	УКГ 12.00			
Разраб.		Василенко		07.05	Крепление горизонтального газопровода Dy 250...1000 мм на отдельно стоящей опоре	Лит.	Лист 1	Листов 3
Разраб.		Тарасенко		07.05				
Пров.		Крючков		07.05		СПКБ "Газпроект"		
Н. контр.		Панасенко		07.05				
Утв.		Корж		07.05				

Копировал Формат А4

Инв. N подл.	Подпись и дата	Взам. инв. N	Инв. N дубл.	Подпись и дата

Формат	Зона	Поз.	Обозначение	Наименование	Количество на исполнение УКГ 12.00 –										Приме-чание
					–	01	02	03	04	05	06	07	08	09	
А4		1	УКГ 12.01.00 -07	Опора								1			
			-08	Опора									1		
			-09	Опора										1	
				Стандартные изделия											
		2		Хомут 275- Ст3сп ГОСТ 24137-80	1	1	1								
				Хомут 330- Ст3сп ГОСТ 24137-80				1	1	1					
				Хомут 430- Ст3сп ГОСТ 24137-80							1	1			
				Хомут 540- Ст3сп ГОСТ 24137-80									1	1	
		3		Болт 1.1 М20 х400.ВСт3пс2	4	4	4	4	4	4	4	4	4	4	
				ГОСТ 24379.1-80											
		4		Гайка М20.5 ГОСТ 5915-70*	8	8	8	8	8	8	4	4	4	4	
				Гайка М24.5 ГОСТ 5915-70*							4	4	4	4	
				Шайба 20.02 ГОСТ 11371-78*	6	6	6	6	6	6	2	2	2	2	
				Шайба 24.02 ГОСТ 11371-78*							4	4	4	4	

Изм.	Лист	N докум.	Подпись	Дата	УКГ 12.00	Лист 2

Копировал Формат А4

54

Серия 5.905-18.05 вып. 1

Формат	Зона	Поз.	Обозначение	Наименование	Количество на исполнение УКГ 12.00 – 10	11	12	13	14	Примечание
				Документация						
А3			УКГ 12.00 СБ	Сборочный чертеж	X	X	X	X	X	
А3				Общие указания	X	X	X	X	X	
				Сборочные единицы						
А4		1	УКГ 12.01.00 -10	Опора	1					
			-11	Опора		1				
			-12	Опора			1			
			-13	Опора				1		
			-14	Опора					1	
А3		2	УКГ 12.02	Детали						
			-01	Хомут	1	1				
			-02	Хомут			1	1		
				Хомут					1	
				Стандартные изделия						
		3		Болт 1.1.М24Х500. Ст3пс2	4	4	4	4	4	2,35кг
				ГОСТ 24379.1-80						
		4		Гайка М24.5 ГОСТ 5915-70*	8	8	8	8	8	
				Шайба 24.02 ГОСТ 11371-78*	6	6	6	6	6	

Изм. | Лист | N докум. | Подпись | Дата

УКГ 12.00

Лист 3

Копировал

Формат А4

Инв. N подл. | Подпись и дата | Взам инв. N | Инв. N дубл. | Подпись и дата

55

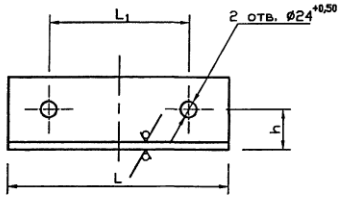

Обозначение	h, мм	L, мм	L_1, мм	b x b x d, мм	Масса ед., кг
УКГ 12.01.02	45±0.3	$280_{-1,3}$	200±1,0	75x75x6	1,93
-01	60±0.3	$300_{-1,3}$	220±1,0	100x100x8	3,67
-02	75±0.37	$330_{-1,4}$	250±1,0	125x125x10	6,30
-03	80±0.37	$340_{-1,4}$	260±1,0	140x140x10	7,29

Изм.	Лист	N докум.	Подпись	Дата
Разраб.		Василенко		07.05
Разраб.		Тарасенко		07.05
Пров.		Крючков		07.05
Н. контр.		Панасенко		07.05
Утв.		Корж		07.05

УКГ 12.01.02

Уголок

Лит. | Масса | Масштаб

См. табл.

Лист | Листов 1

Уголок bxbxd-Б ГОСТ 8509-93 / С245 ГОСТ 27772-88*

СПКБ "Газпроект"

Копировал

Формат А4

Инв. N подл. | Подпись и дата | Взам инв. N | Инв. N дубл. | Подпись и дата

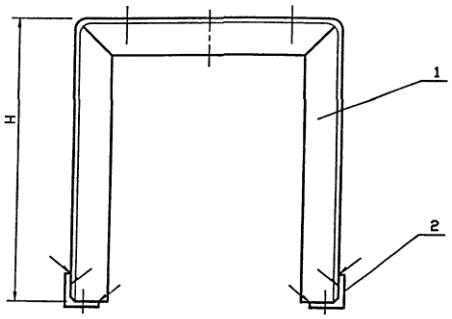

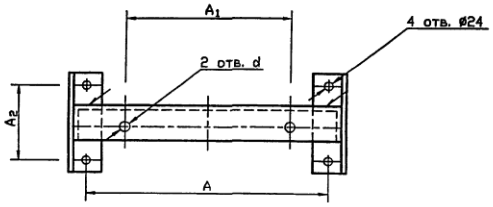

Обозначение	A, мм	A1, мм	A2, мм	d, мм	H, мм	Масса ед., кг
УКГ 12.01.00	402	295	200	24	464	11,63
-01					564	13,23
-02					664	14,38
-03		350			438	11,23
-04					538	12,68
-05					638	14,03
-06	626	454	220	28	587	26,97
-07					787	31,87
-08		564			535	25,67
-09					735	30,57
-10	720	655	250		458	40,90
-11					658	48,60
-12	860	845	260		390	49,39
-13					590	53,89
-14	1060	1045			490	54,09

1. Сварные швы по ГОСТ 5264-80ж-Т1-Δ5.
2. Размеры для справок

					УКГ 12.01.00 СБ			
Изм.	Лист	N докум.	Подпись	Дата	Опора. Сборочный чертеж	Лит.	Масса	Масштаб
Разраб.		Василенко		07.05			См. табл.	—
Разраб.		Тарасенко		07.05				
Пров.		Крючков		07.05		Лист	Листов 1	
Н. контр.		Панасенко		07.05	Уголок bxbxd-Б ГОСТ 8509-93 / С245 ГОСТ 27772-88ж	СПКБ "Газпроект"		
Утв.		Корж		07.05				

Копировал Формат А3

Инв. N подл.	Подпись и дата	Взам инв. N	Инв. N дубл.	Подпись и дата

Серия 5.905-18.05 вып. 1

Формат	Зона	Поз.	Обозначение	Наименование	Количество на исполнение УКГ 12.01.00 - —	01	02	03	04	05	06	07	08	09	Примечание
				Документация											
А3			УКГ 12.01.00 СБ	Сборочный чертеж	X	X	X	X	X	X	X	X	X	X	
А3				Общие указания	X	X	X	X	X	X	X	X	X	X	
				Детали											
А3		1	УКГ 12.01.01	Уголок	1										
			-01	Уголок		1									
			-02	Уголок			1								
			-03	Уголок				1							
			-04	Уголок					1						
			-05	Уголок						1					
			-06	Уголок							1				
			-07	Уголок								1			

Изм.	Лист	N докум.	Подпись	Дата	УКГ 12.01.00		
Разраб.		Василенко		07.05	Опора	Лит.	Лист 1 / Листов 3
Разраб.		Тарасенко		07.05		СПКБ "Газпроект"	
Пров.		Крючков		07.05			
Н. контр.		Панасенко		07.05			
Утв.		Корж		07.05			

Копировал Формат А4

Инв. N подл.	Подпись и дата	Взам инв. N	Инв. N дубл.	Подпись и дата

Формат	Зона	Поз.	Обозначение	Наименование	Количество на исполнение УКГ 12.01.00 - —	01	02	03	04	05	06	07	08	09	Примечание
А3		1	УКГ 12.01.01 -08	Уголок									1		
			-09	Уголок										1	
А4		2	УКГ 12.01.02	Уголок	2	2	2	2	2	2					
			-01	Уголок							2	2	2	2	

Изм.	Лист	N докум.	Подпись	Дата	УКГ 12.01.00	Лист 2

Копировал Формат А4

57

Серия 5.905-18.05 вып. 1

Формат	Зона	Поз.	Обозначение	Наименование	Количество на исполнение УКГ 12.01.00									Примечание
					10	11	12	13	14					
				Документация										
А3			УКГ 12.01.00 СБ	Сборочный чертеж										
				Детали										
А3		1	УКГ 12.01.01 -10	Уголок	1									
			-11	Уголок		1								
			-12	Уголок			1							
			-13	Уголок				1						
А4		2	УКГ 12.01.02 -02	Уголок					1					
			-03	Уголок	2	2								
				Уголок			2	2	2					

Изм.	Лист	N докум.	Подпись	Дата

УКГ 12.01.00

Лист 3

Копировал Формат А4

58

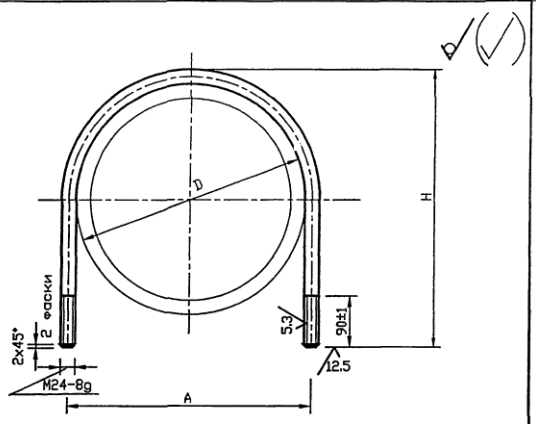

Обозначение	D, мм	A, мм	H, мм	Масса ед., кг
УКГ 12.02	$630_{+1.75}$	655±1	695_{-2}	6.04
-01	$820_{+2.3}$	845±1.1	$885_{-2.3}$	7.78
-02	$1020_{+2.6}$	1045±1.3	$1085_{-2.6}$	9.60

Изм.	Лист	N докум.	Подпись	Дата
Разраб.		Василенко		07.05
Разраб.		Тарасенко		07.05
Пров.		Крючков		07.05
Н. контр.		Панасенко		07.05
Утв.		Корж		07.05

УКГ 12.02

Хомут

Лит. | Масса | Масштаб

См. табл.

Лист | Листов 1

Круг 24-В ГОСТ 2590-88 / Ст3-1-I ГОСТ 535-88*

СПКБ "Газпроект"

Инв. N подл. | Подпись и дата | Взам инв. N | Инв. N дубл. | Подпись и дата

Копировал Формат А4

Серия 5.905-18.05 вып. 1

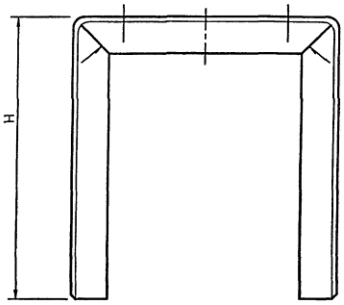

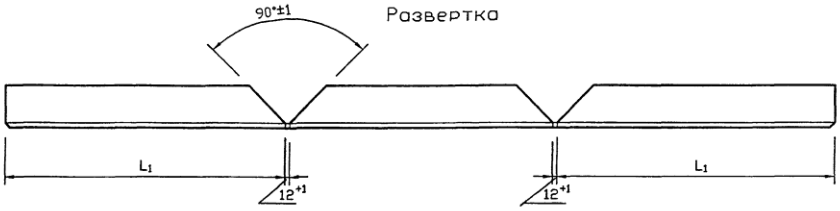

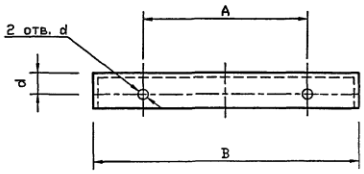

Обозначение	A, мм	d, мм	B, мм	d, мм	H, мм	L, мм	L_1, мм	b x b x d, мм	Масса ед., кг
УКГ 12.01.01	295±1	45±0,3	$480_{-1,5}$	$24^{+0,52}$	$458_{-1,55}$	$1408_{-3,1}$	$458_{-1,55}$	75x75x6	9,7
-01					$558_{-1,75}$	$1648_{-3,7}$	$558_{-1,75}$		11,3
-02					658_{-2}	$1808_{-3,7}$	658_{-2}		12,4
-03	350±1				$432_{-1,55}$	$1358_{-3,1}$	$432_{-1,55}$		9,3
-04					$532_{-1,75}$	$1556_{-3,7}$	$532_{-1,75}$		10,7
-05					632_{-2}	$1756_{-3,7}$	632_{-2}		12,1
-06	454±1	60±0,3	730_{-2}	$28^{+0,52}$	$579_{-1,75}$	$1900_{-3,7}$	$573_{-1,75}$	100x100x8	23,3
-07					779_{-2}	$2300_{-4,4}$	773_{-2}		28,2
-08	564±1				$527_{-1,75}$	$1796_{-3,7}$	$521_{-1,75}$		22,0
-09					727_{-2}	$2196_{-4,4}$	721_{-2}		26,9
-10	655±1	75±0,3	$850_{-2,3}$		$475_{-1,5}$	$1812_{-3,7}$	$469_{-1,5}$	125x125x10	34,6
-11					675_{-2}	$2212_{-4,4}$	669_{-2}		42,3
-12	845±1	80±0,3	$1000_{-2,3}$		$380_{-1,4}$	$1772_{-3,7}$	$374_{-1,55}$	140x140x10	38,1
-13					$580_{-1,75}$	$2172_{-4,4}$	$574_{-1,75}$		46,6
-14	1045±1		$1200_{-2,3}$		$480_{-1,55}$	$2176_{-4,4}$	$476_{-1,55}$		46,8

Сварные швы по ГОСТ 5264-80*-Т1-∆5.

Изм.	Лист	N докум.	Подпись	Дата	УКГ 12.01.01			
Разраб.		Василенко		07.05	Уголок	Лит.	Масса: См. табл.	Масштаб: —
Разраб.		Тарасенко		07.05		Лист	Листов 1	
Пров.		Крючков		07.05				
Н. контр.		Панасенко		07.05	См. табл.	СПКБ "Газпроект"		
Утв.		Корж		07.05				

Копировал Формат А3

Инв. N подл. | Подпись и дата | Взам. инв. N | Инв. N дубл. | Подпись и дата