Инв № подл	Подп и дата	Взам инв №	Инв № дубл	Подп и дата

Серия 5.900 -7 выпуск 4

Формат	Зона	Поз	Обозначение	Наименование	Кол на исполн А14Б 583 000 –										Примечание
					–	01	02	03	04	05	06	07			
				Документация											
А3			А14Б 583 000СБ	Сборочный чертеж											
				Детали											
А3		1	А14Б 579 001 –27	Тяга	2	2	2	2							
			–28	Тяга					2	2					
			–29	Тяга							2				
			–30	Тяга								2			
А4		2	А14Б 579 002	Тяга	2	2	2	2							
			–01	Тяга					2	2					
			–03	Тяга							2	2			
		3	–04	Тяга	2	2	2	2							
			–05	Тяга					2	2					

Изм	Лист	№ докум	Подп	Дата	А14Б 583.000			
Разраб	Белявская				Опора подвесная	Лит	Лист	Листов
Пров	Крупник					И	1	3
Рук гр	Крупник					САНТЕХНИИПРОЕКТ		
Н контр	Лейтес							
Утв	Сливак							

Копировал Формат А4

Инв № подл	Подп и дата	Взам инв №	Инв № дубл	Подп и дата

Формат	Зона	Поз	Обозначение	Наименование	Кол на исполн А14Б 583 000–										Примечание
					–	01	02	03	04	05	06	07			
А4		3	А14Б 579 002 – 06	Тяга							2	2			
А4		4	А14Б 579 003	Ушко	8	8	8	8							
			– 01	Ушко					8	8					
			– 02	Ушко							8	8			
А4		5	А14Б 579 004	Серьга	2	2	2	2	2	2					
			– 01	Серьга							2	2			
А4		6	А14Б 580 001	Проушина	2	2	2	2	2	2					
			– 01	Проушина							2	2			
А4		7	А14Б 582 001	Полухомут	2										
			– 01	Полухомут		2									
			– 02	Полухомут			2								
			– 03	Полухомут				2							
			– 04	Полухомут					2						
			– 05	Полухомут						2					
			– 06	Полухомут							2				
			– 07	Полухомут								2			
А4		8	А14Б 582 002	Упор	2										
			– 01	Упор		2									
			– 02	Упор			2								

Изм	Лист	№ докум	Подп	Дата	А14Б 583 000	Лист 2

Копировал Формат А4

252-06-05 ТС

Серия 5.900.-7 выпуск 4

Обозначение	Наименование	Кол. на исполн. А14Б 583.000- 01	02	03	04	05	06	07	Примечание
А14Б 582.002-03	Упор	-		2					
-04	Упор				2				
-05	Упор					2			
-06	Упор						2		
-07	Упор							2	
	Стандартные изделия								
	Болты ГОСТ 7798-70								
	М10-6g×40.36	6	6	6					
	М10-6g×50.36			6					
	М12-6g×60.36				6	6			
	М16-6g×70.36						6	6	
	Гайки ГОСТ 5915-70								
	М10-6Н.5	12	12	12					
	М12-6Н.5				12	12			
	М16-6Н.5						12	12	
	Муфта М10 ГОСТ 16127-78	2	2	2					
	Муфта М12 ГОСТ 16127-78				2	2			
	Муфта М16 ГОСТ 16127-78						2	2	

Формат	Зона	Поз.	Обозначение	Наименование	Кол.
А4		8	А14Б 582.002-03	Упор	
		9		Болт М10-6g×40.36 ГОСТ 7798-70	6
		10		Гайка М10-6Н.5 ГОСТ 5915-70	12
		11		Муфта М10 ГОСТ 16127-78	2

А14Б 583.000

Лист 3

Формат А4

Копировал

Инв. № подл. | Подпись и дата | Взам. инв. № | Инв. № дубл. | Подпись и дата

Изм. | Лист | № докум. | Подп. | Дата

А14Б 580.001

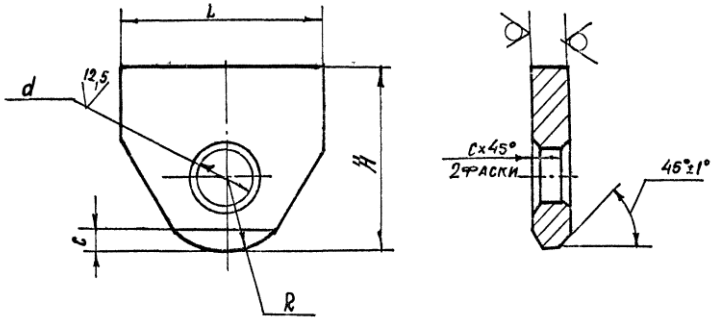

Обозначение	Размеры, мм H	L	R	d	c	Материал	Масса, кг
А14Б 580 001	45	50	18	$14^{+0.43}$	2	Лист $\frac{8\ ГОСТ\ 19903-74}{Ст\ 3\ ГОСТ\ 14637-89}$	0,1
-01	65	70	25	$18^{+0.43}$	3	Лист $\frac{12\ ГОСТ\ 19903-74}{Ст.3\ ГОСТ\ 14637-89}$	0,3

Неуказанные предельные отклонения размеров: $h14$; $\pm\frac{t_2}{2}$

Разраб.	Белявская			
Пров.	Крупник			
Нач. гр.	Крупник			
Гл. спец.				
Н. контр.	Лейтес			
Утв.	Спивак			

А14-Б 580.001

Проушина

Лит.	Масса	Масштаб
Н	см. табл.	—

Лист | Листов 1

См. таблицу

Сантехниипроект

Копировал 25.12.06-05 76 Формат А4

А146583.000СБ

Серия 5 900.-7 выпуск 4

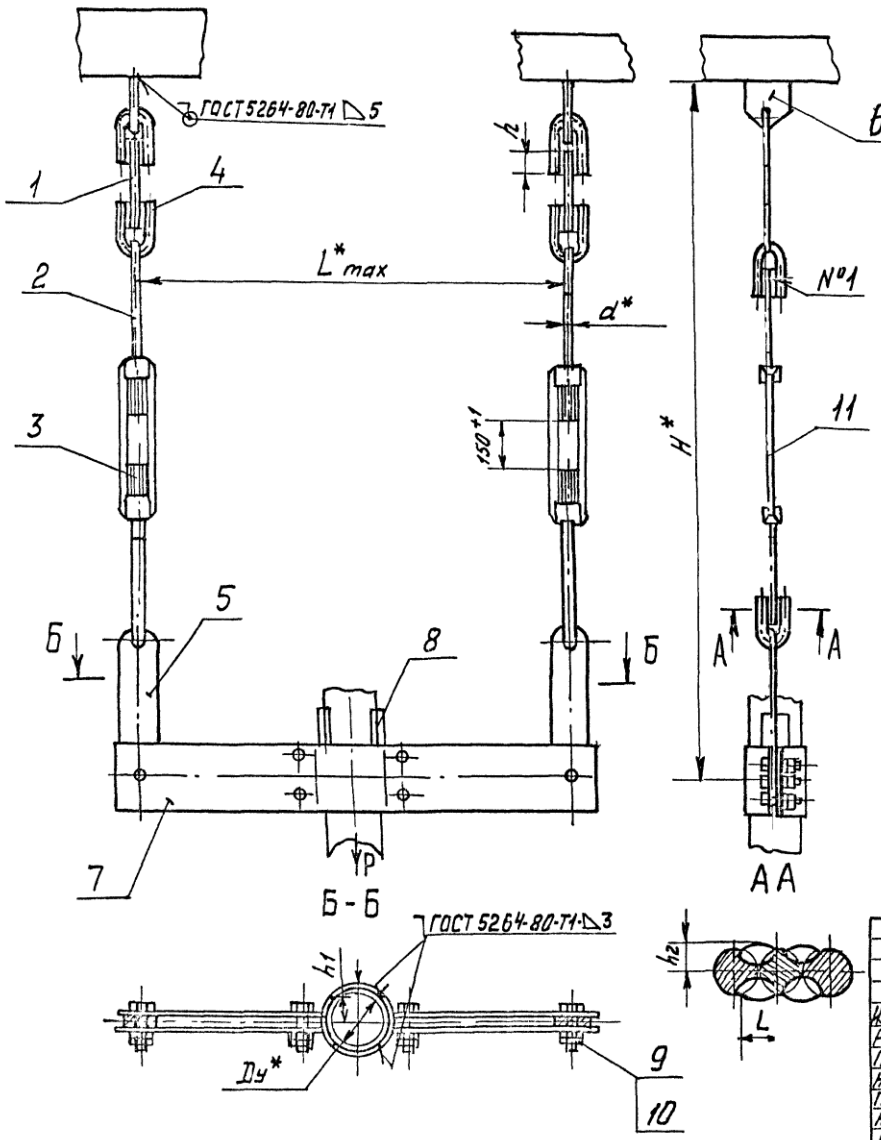

Обозначение	Условный проход $Ду^*$, мм	Допускаемая нагрузка P, кгс	Размеры, мм							Масса, кг.
			L^{**}_{max}	H^*	h	h_1	h_2	L	d^*	
А146583.000	50	51	4[illegible]00	650	$26^{+0,62}$	15±1	6+1	10+1	10	4,10
-01	65	75	4[illegible]40			17,5±1				5,15
-02	60	107	5[illegible]50			20±1				6,90
-03	100	157	5[illegible]60			22,5±1				9,30
-04	125	220	6[illegible]00	670	$34^{*+0,62}$	30±1	7+1		12	13,80
-05	150	325	6[illegible]30			35±1				13,70
-06	200	857	7[illegible]50	890	$43^{+0,62}$	50±1	9+1	12+1	16	24,42
-07	250	1153	8[illegible]60	910		57,5±1				30,5

1.* Размеры для справок.

2. Швы №1 - сварка ручная дуговая.

Изм	Лист	N докум.	Подп.	Дата
Разраб	Белявская			
Пров.	Крупник			
Нач.гр.	Крупник			
Гл спец				
Н.контр	Лейтес			
Утв.	Сливак			

А146 583.000СБ

Опора подвесная

Лист	Масса	Масшт.
И	См. табл.	—

Лист | Листов 1

САНТЕХНИИПРОЕКТ

Инв N подл. | Подп и дата | Взам инв N | Инв N дубл. | Подп и дата

КОПИРОВАЛ 25206-05 77 ФОРМАТ А3