Инв.№ подл	Подп. и дата	Взам.инв.№	Инв.№ дубл	Подп. и дата

Серия 5.900 – 7 Выпуск 4

Формат	Зона	Поз.	Обозначение	Наименование	Кол. на исполн. А14Б 566.000 –										Примечание
					—	01	02	03							
				Документация											
А3			А14Б 566.000 СБ	Сборочный чертеж	X	X	X	X							
				Детали											
А4		1	А14Б 566.001	Хомут	1										
			-01	Хомут		1									
			-02	Хомут			1								
			-03	Хомут				1							
А4		2	А14Б 566.002	Подушка	1										
			-01	Подушка		1									
			-02	Подушка			1								
			-03	Подушка				1							

Изм	Лист	№ докум	Подп	Дата	А14Б 566.000			
Разраб		Белявская			Опора подвижная.	Лит	Лист	Листов
Пров.		Крупник				И	1	2
Рук гр		Крупник				Сантехниипроект		
Н.контр.		Лейтес						
Утв.		Спивак						

Копировал: Формат А4

Инв.№ под	Подп. и дата	Взам.инв.№	Инв.№ дубл	Подп. и дата

Формат	Зона	Поз.	Обозначение	Наименование	Кол. на исполн. А14Б 566.000 –										Примечание
					—	01	02	03							
А3		3	А14Б 566.003	Поперечина	1										
			-01	Поперечина		1									
			-02	Поперечина			1								
			-03	Поперечина				1							
				Стандартные изделия											
				Гайки ГОСТ 5915-70											
		4		М10-6Н.5	4										
				М12-6Н.5		4	4	4							

Изм	Лист	№ докум	Подп	Дата	А14Б 566.000	Лист 2

Копировал: Формат А4

25206-05 7

А14Б 566.000 СБ

Серия 5.900-7 Выпуск 4

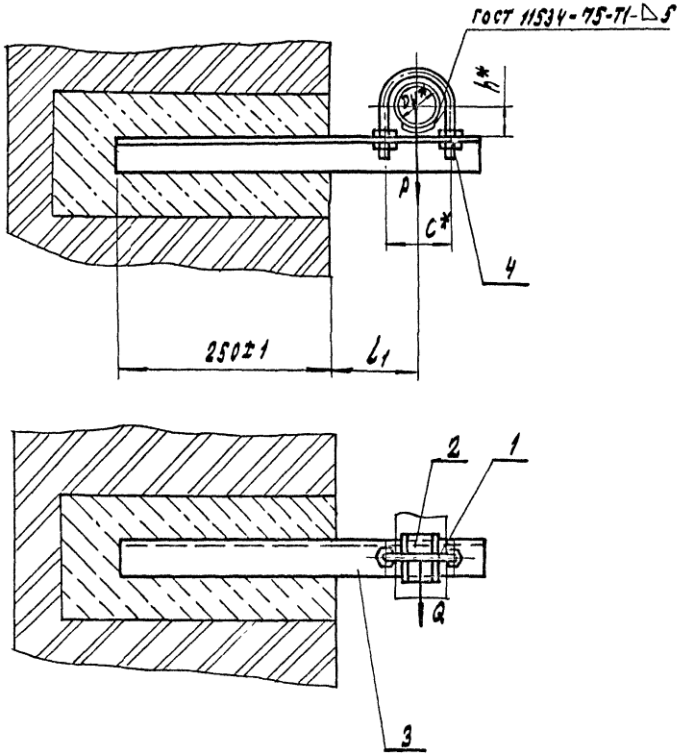

Обозначение	Условный проход Ду,* мм	Допускаемые нагрузки, кгс		Размеры, мм			Масса, кг
		вертик	горизонт.				
		P	Q	L*	L_1	h*	
А14Б 566.000	50	40	12	70	100±1	32	1,21
—01	65	56	17	90	120±1	41	1,41
—02	80	72	22	106	130±1	48	1,63
—03	100	120	36	122	140±1	57	2,02

* Размеры для справок

Изм.	Лист	№ докум.	Подп.	Дата	А14Б 566.000 СБ			
Разраб.		Белявская			Опора подвижная	Лит. И	Масса см. табл.	Масштаб —
Пров.		Крупник				Лист	Листов 1	
Нач. гр.		Крупник						
Н. контр.		Лейтес				Сантехниипроект		
Утв.		Спивак						

Копировал: 252016-05 8 Формат А3

Инв. № подл. | Подп. и дата | Взам. инв. № | Инв. № дубл. | Подп. и дата

Серия 5.900-7 выпуск 4

А14Б 566.002

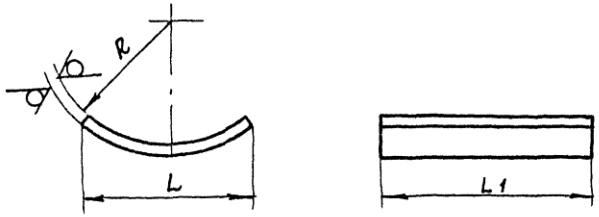

Обозначение	Размеры, мм			Масса, кг
	L	L1	R	
А14Б 566.002	$50_{-0,62}$	$50_{-0,62}$	29	0,060
—01			38	0,058
—02		$100_{-0,87}$	45	0,114
—03			54	0,118
—04	$100_{-0,87}$	$150_{-1,0}$	67	0,376
—05			80	0,360
—06		$200_{-1,15}$	110	0,470
—07	$200_{-1,15}$		137	1,02

Неуказанные предельные отклонения размеров $\pm \frac{t_2}{2}$

					А14Б 566.002			
Изм	Лист	№ докум	Подп	Дата	Подушка	Лит.	Масса	Масштаб
Разраб		Белявская				И	см. табл.	—
Пров.		Крупник				Лист	Листов 1	
Нач гр		Крупник						
Гл спец					Лист	3 ГОСТ 19903-74 / ОК360В ГОСТ 16523-89	Сантехниипроект	
Н контр.		Лейтес						
Утв.		Спивак						

Подп и дата | Инв № дубл | Взам инв № | Подп и дата | Инв № подл

Копировал | Формат А4

8

А14Б 566.003

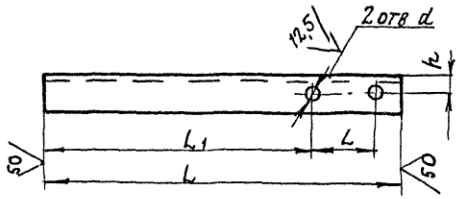

Обозначение	Размеры, мм					Материал	Масса, кг
	L	L	L1	h	d		
А14Б 586 003	410	70	315	20	$12^{+0,43}$	Уголок $\frac{35\times4\ ГОСТ8509-86}{Ст3\ ГОСТ535-88}$	0,86
—01	440	90	325				0,95
—02	460	106	327	22	$14^{+0,43}$	Уголок $\frac{40\times4\ ГОСТ8509-86}{Ст3\ ГОСТ535-88}$	1,11
—03	480	122	329	30		Уголок $\frac{50\times4\ ГОСТ8509-86}{Ст3\ ГОСТ535-88}$	1,46

Неуказанные предельные отклонения размеров: $h14$; $\pm \frac{t_2}{2}$.

					А14Б 566.003			
Изм	Лист	№ докум	Подп	Дата	Поперечина	Лит.	Масса	Масштаб
Разраб		Белявская				И	см. табл.	—
Пров		Крупник				Лист	Листов 1	
Нач. гр		Крупник						
Гл спец					См. табл.	Сантехниипроект		
Н. контр.		Лейтес						
Утв.		Спивак						

Подп и дата | Инв № дубл | Взам инв № | Подп и дата | Инв № подл

Копировал 252016-05 9 | Формат А4