Инв. № подл.	Подп. и дата	Взам. инв. №	Инв. № дубл.	Подп. и дата

Серия 4.900-9 вып. 1

Формат	Зона	Поз.	Обозначение	Наименование	Кол. на исполн. А14Б 295.000 –										Примечание
					–	01	02	03							
				Документация											
3			А14Б 295.000 СБ	Сборочный чертеж	X	X	X	X							
				Сборочные единицы											
4		1	А14Б 294.010 -08	Кронштейн	1										
			-10	Кронштейн		1									
			-12	Кронштейн			1								
			-14	Кронштейн				1							
		2	-09	Кронштейн	1										
			-11	Кронштейн		1									
			-13	Кронштейн			1								
			-15	Кронштейн				1							
4		3	А14Б 294.020	Плита	1										

Изм.	Лист	№ докум.	Подп.	Дата	А14Б 295.000			
Разраб.		Белявская		11-83	Опора отдельная к железобетонной колонне Dн 110-200	Лит. И	Лист 1	Листов 3
Пров.		Крупник				Госстрой СССР Сантехпроект г. Москва		
Рук. группы		Крупник						
Н. контр.		Литвак						
Утв.		Спивак						

Копировала: Крайлина Формат А4

Инв. № подл.	Подп. и дата	Взам. инв. №	Инв. № дубл.	Подп. и дата

Формат	Зона	Поз.	Обозначение	Наименование	Кол. на исполн. А14Б 295.000 –										Примечание
					–	01	02	03							
4		3	А14Б 295.020-01	Плита		1									
			-02	Плита			1								
			-03	Плита				1							
				Детали											
4		4	А14Б 289.002-01	Прокладка	1										
			-02	Прокладка		1	1								
			-03	Прокладка				1							
		5	-08	Прокладка	1										
			-09	Прокладка		1									
			-10	Прокладка			1								
			-11	Прокладка				1							
4		6	А14Б 294.001	Стяжка	2	2	2	2							
				Стандартные изделия											
		7		Болт М10х25.36 ГОСТ 7798-70	4	4	4	4							
		8		Болт М10х30.36 ГОСТ 7798-70	2	2	2								

А14Б 295.000 Лист

Северо-Западный завод металлоконструкций – http://www.szzmk.ru

Серия 4.900-9 вып. 1

Обозначение	Наименование	Кол. на исполн. А14Б 295.000 –				Примечание
		–	01	02	03	
	Болт М12х30.36 ГОСТ 7798-70	6	8	8	2	
	Гайка М10.4 ГОСТ 5915-70	6	8	8	4	
	Гайка М12.4 ГОСТ 5915-70	8	8	8	10	
	Скоба СО-110 ОСТ 36-17-77	1				
	Скоба СО-125 ОСТ 36-17-77		1			
	Скоба СО-160 ОСТ 36-17-77			1		
	Скоба СО-200 ОСТ 36-17-77				1	
Поз.	8	9	10	11		

Инв. № подл. | Подп. и дата | Взам. инв. № | Инв. № дубл. | Подп. и дата

Формат | Зона | Поз.

А14Б 295.000

Лист 3

Изм. | Лист | № докум. | Подп. | Дата

Копировал: Крамлина | Формат: А4

А14Б 296.002

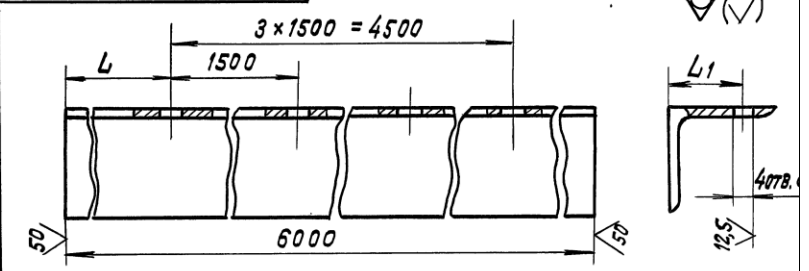

Обозначение	Размеры, мм L	L1	d	Материал	Масса, кг
А14Б 296.002	175	35	10	Уголок Б-50×50×4 ГОСТ 8509-72 / ВСт.3пс-3-I ГОСТ 535-79	18,3
–01		37			
–02		39			
–03	25	35			
–04		37			
–05		39			
–06	225	16	12		
–07					
–08		20	14		
–09		25		Уголок Б-56×56×4 ГОСТ 8509-72 / ВСт.3пс-3-I ГОСТ 535-79	20,6
–10		26			
–11		32		Уголок Б-63×63×4 ГОСТ 8509-72 / ВСт.3пс-3-I ГОСТ 535-79	23,4

Неуказанные предельные отклонения размеров $+t_2; -t_2; \pm t_2/2$

Изм.	Лист	№ докум.	Подп.	Дата
Разраб.	Белявская			VI-83
Пров.	Крупник			
Рук. группы	Крупник			
Гл. спец.	Вайнберг			
Н. контр.	Литвак			
Утв.	Сливак			

А14Б 296.002

Основание сплошное

См. таблицу

Лит.	Масса	Масштаб
И	См. табл.	–
Лист	Листов 1	

Госстрой СССР Сантехпроект г. Москва

Инв. № подл. | Подп. и дата | Взам. инв. № | Инв. № дубл. | Подп. и дата

А146295.000СБ

Серия 4.900-9 Вып. 1

Рис. 1

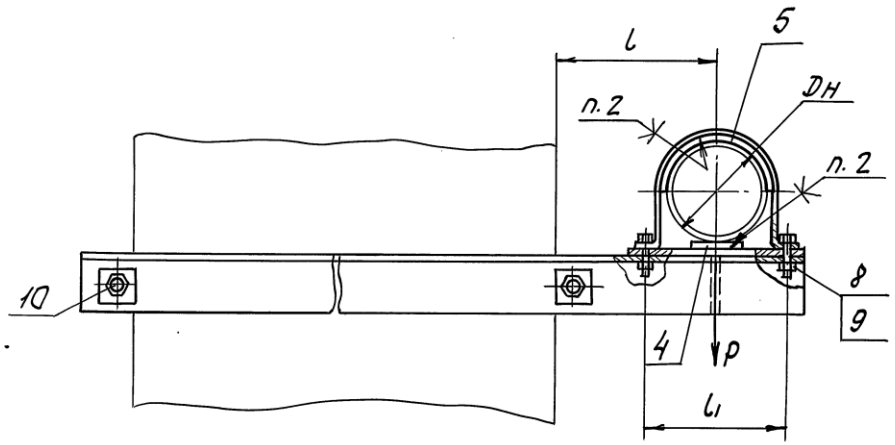

Обозначение	Рис.	Наружный диаметр трубопровода Dн, мм	Допускаемая нагрузка P, кгс	Размеры, мм		Масса, кг
				l	l1	
А146295.000	1	110	35	180	146	15,5
-01		125		188	160	16,1
-02		160		205	200	17,5
-03	2	200	70	225	255	19,5

Рис. 2

Остальное - см. рис. 1

М1:10

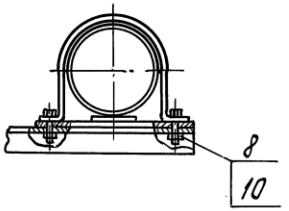

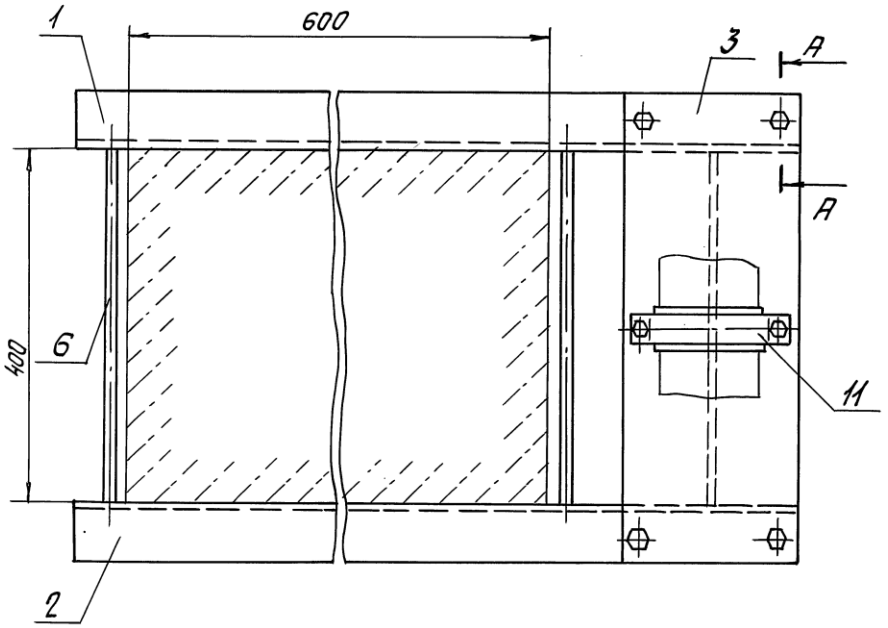

А-А

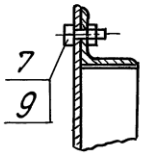

1. Размеры для справок.
2. Клей 88Н ТУ38-1051061-76

Изм.	Лист	№ докум.	Подп.	Дата
Разраб.		Беляевская		11-83
Пров.		Крупник		
Рук. гр.		Крупник		
Гл. спец.		Вайнберг		
Н. контр.		Литвак		

А146 295.000СБ

Опора отдельная к железобетонной колонне Dн 110-200

Лит.	Масса	Масш.
И	См. таблицу	—

Лист | Листов 1

Госстрой ССС. Сантехпроект

Инв. № подл. | Подпись и дата | Взам. инв. № | Инв. № дубл. | Подпись и дата