ОПОРЫ ТАВРОВЫЕ ПРИВАРНЫЕ - тип ТП

$D_H \leq 45$

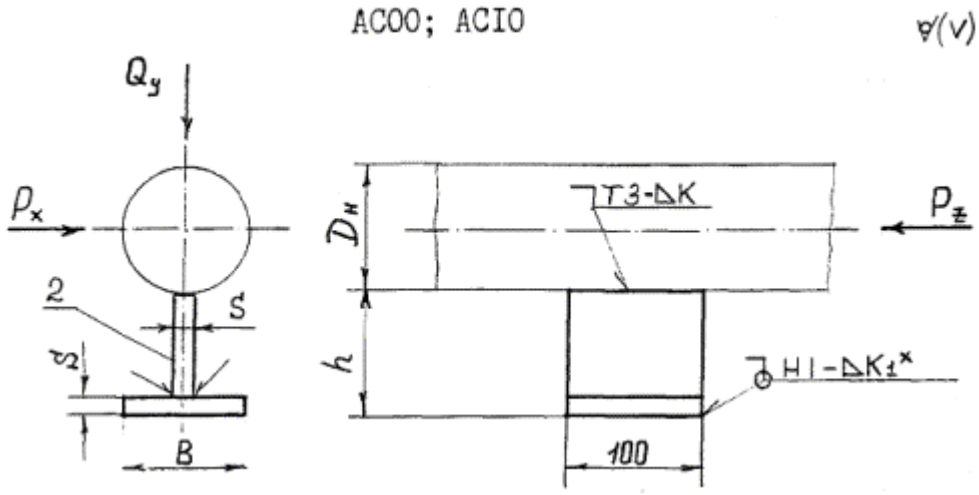

$D_H = 57 \div 89$

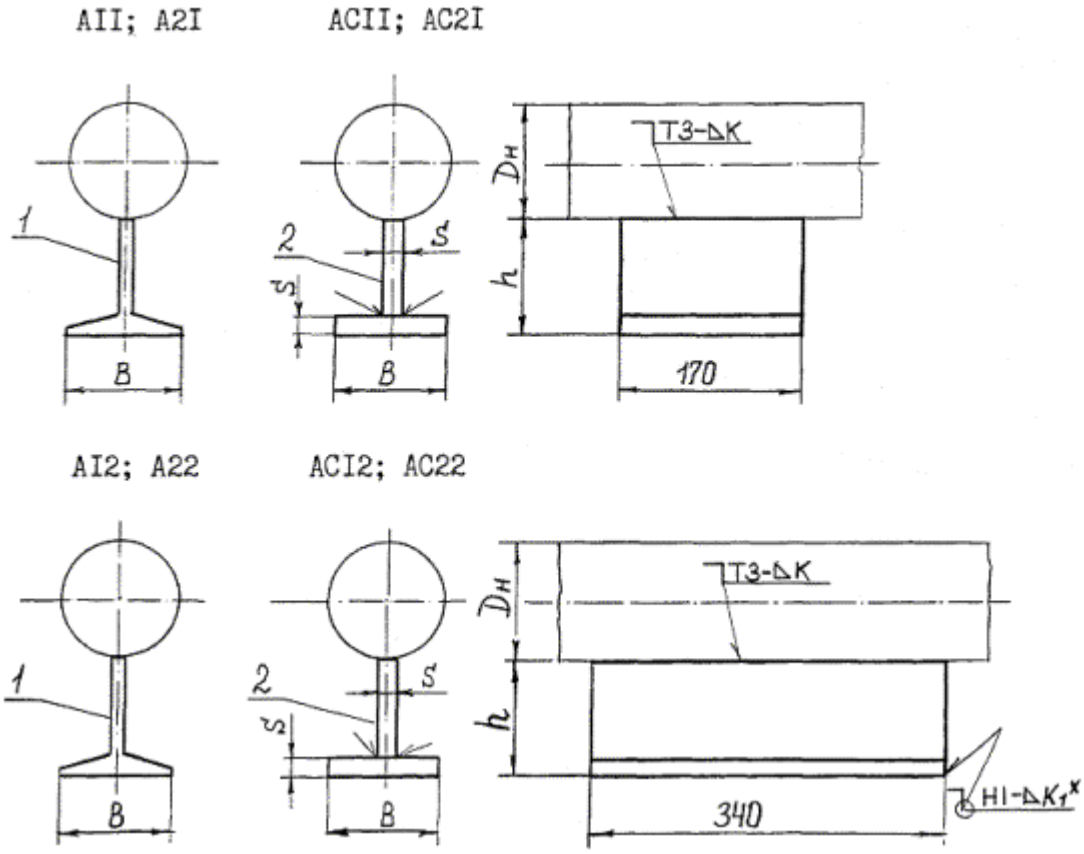

Черт. 1, лист 1

$D_H = 108 \div 159$

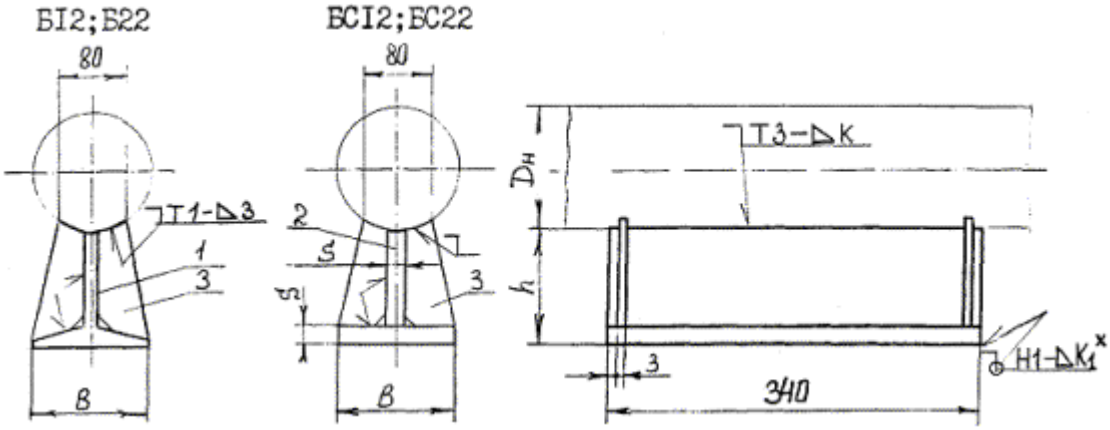

Сварные монтажные швы по ГОСТ 5264-80

[x] Для неподвижных опор. Величина K_1 - по наименьшей толщине свариваемых деталей. Варить сплошным швом.

1 - тавр, изготовленный из двутавра по ГОСТ 8239-72; 2 - сварной тавр; 3 - ребро.

Черт. 1, лист 2

Таблица 2

Размеры, мм

Наружный диаметр трубопровода Дн	Исполнение	h	B	S	№ профиля двутавра	K	Масса, кг, не более	Допускаемые нагрузки, кН		
									Осевая P_z при	
								Вертикальная Q_y	$P_x = 0,5\ P_z$	$P_x = 0,2\ P_z$
18 - 45	АС00	70	50	5	-	4	0,6	2,0	1,5	2
	АС10	100					0,7		1,0	
57 - 89	А11	100	100	-	20	6	1,8	4,0	-	-
	А12						3,6		3,0	7
	АС11			6	-		1,7		-	-
	АС12						3,4		3,0	7
	А21	150	135	-	30		3,1		-	-
	А22						6,2		3,0	7
	АС21		100	6			2,2		-	-
	АС22						4,4		3,0	7
108 - 159	Б12	100	100	-	20	6	4,0	9,5	18,0	35
	БС12			6	-		3,8			
	Б22	150	135	-	30		7,0			
	БС22		100	6	-		5,0			

Примечание: Значения h для опор, изготовленных путем разрезки двутавров, уменьшить на половину ширины реза, но не более, чем на 4 мм.

Пример условного обозначения опоры типа ТП исполнения А11 из стали ВСт3пС для трубопровода Дн = 76 мм:

ОПОРА 76-ТП-А11-ВСт3пС-ОСТ 36-…-