Инв. N подл. | Подп. и дата | Взам. инв. N | Инв. N дубл. | Подп. и дата

Серия 3.900-9 выпуск 4

Формат	Зона	Поз.	Обозначение	Наименование	Кол. на исполн. А14Б435.000-					Примечание
					-	01	02	03	04	
				Документация						
А3			А14Б435.000 СБ	Сборочный чертеж	X	X	X	X	X	
				Сборочные единицы						
А4		1	А14Б434.010	Балка	1					
			-01	Балка		1				
			-02	Балка			1			

Лит. | Шифр

Изм.	Лист	N докум.	Подп.	Дата	А14Б435.000		
Разраб.	Шершакова				Опора подвесная двухрядная	Лит.	Лист 1 / Листов 3
Пров.	Крупник			11-86			Госстрой СССР Сантехпроект г. Москва
Рук. гр.	Крупник						
Н. конт.	Рубинская			11.86г			
Утв.	Спивак К.			11.86			

Копировал: Денисова Формат А4

Инв. N подл. | Подп. и дата | Взам. инв. N | Инв. N дубл. | Подп. и дата

Формат	Зона	Поз.	Обозначение	Наименование	Кол. на исполн. А14Б435.000-					Примечание
					-	01	02	03	04	
А4		1	А14Б434.010-03	Балка				1		
			-04	Балка					1	
				Детали						
А3		2	А14Б428.001-37	Тяга	2					
			-38	Тяга		2	2			
			-39	Тяга				2	2	
А4		3	А14Б428.002-01	Тяга	2					
			-03	Тяга		2	2	2	2	
		4	-07	Тяга	2					
			-08	Тяга		2				
			-09	Тяга			2			
			-10	Тяга				2		
			-11	Тяга					2	
		5	-05	Тяга	2					
			-06	Тяга		2	2	2	2	
А4		6	А14Б428.003-01	Ушко	10					
			-02	Ушко		10	10	10	10	
А4		7	А14Б429.001	Проушина	2					
			-01	Проушина		2	2	2	2	

Изм.	Лист	N докум.	Подп.	Дата	А14Б435.000	Лист 2

Копировал: Денисова Формат А4

Серия 1.900-9 Выпуск 4

Обозначение	Наименование	Кол. на исполн. А146435.000-					Примечание
		-	01	02	03	04	
	Стандартные изделия						
ГОСТ 5915-70	Гайка М12.4 ГОСТ 5915-70	4					
	Гайка М16.4 ГОСТ 5915-70		4	4	4	4	
ГОСТ 16127-78	Муфта М12 ГОСТ 16127-78	2					
	Муфта М16 ГОСТ 16127-78		2	2	2	2	

Инв. N подл. | Подп. и дата | Взам. инв. N | Инв. N дубл. | Подп. и дата

Формат | Зона | Поз.

А146435.000

Изм. | Лист | N докум. | Подп. | Дата

Лист 3

Копировал: Денисова

Формат А4

А146415.001

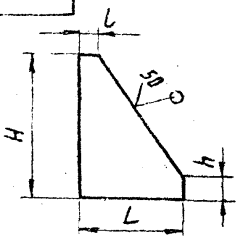

Обозначение	Размеры, мм H	h	L	l	Материал	Масса кг
А146415.001	50	10	50	10	Лист Б 5,0 ГОСТ 19903-74 / В Ст3 ГОСТ 14637-79	0,06
-01	75		75			0,13
-02	100	15	25	5		0,05
-03	130		33		Лист Б 4,0 ГОСТ 19903-74 / В Ст3 ГОСТ 14637-79	0,078
-04	160		40			0,125
-05	200		50			0,183
-06	250		63			0,29
-07	300		75		Лист Б 5,0 ГОСТ 19903-74 / В Ст3 ГОСТ 14637-79	0,49
-08	400		100		Лист Б 8,0 ГОСТ 19903-74 / В Ст3 ГОСТ 14637-79	1,35
-09	500		125			2,09

Неуказанные предельные отклонения размеров: h 14.

Инв. N подл. | Подп. и дата | Взам. инв. N | Инв. N дубл. | Подп. и дата

Изм.	Лист	N докум.	Подп.	Дата
Разраб.	Шершнева			
Пров.	Крупник			VI-86
Рук. гр.	Крупник			
Гл. спец.	Вайнберг			
Н. контр.	Рудницкая			V.86
Утв.	Сенявск			06.86

А146415.001

Косынка

Лит.	Масса	Масштаб
	см. табл.	—

Лист | Листов 1

См. табл.

Госстрой СССР Сантехпроект г. Москва

Копировал: Денисова | Формат А4

А146435.000СБ

Серия 3.900-9 выпуск 4

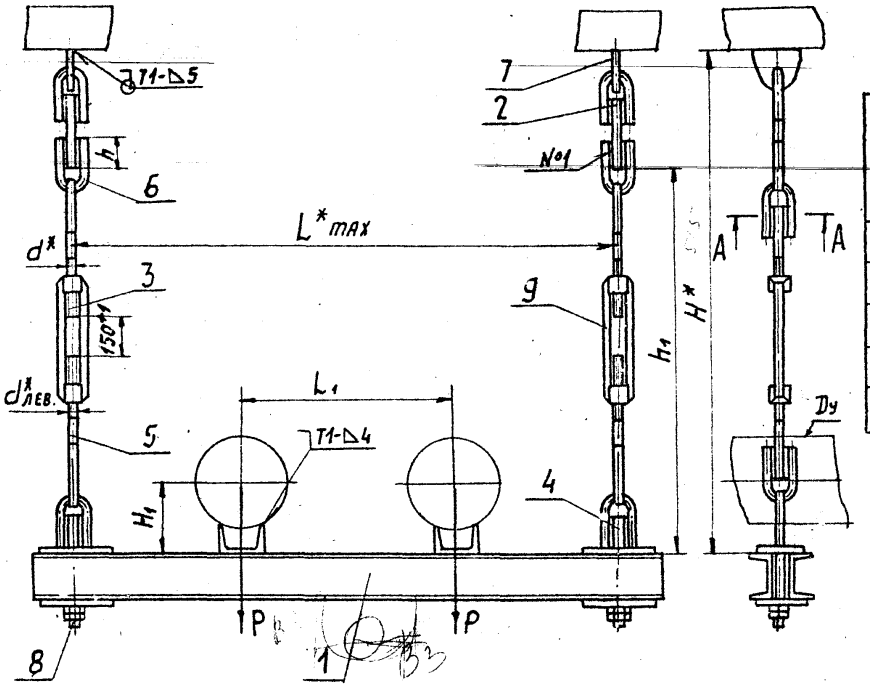

Обозначение	Условный проход Dy, мм	Допускаемая нагрузка P, кгс	Размеры, мм										Масса кг
			L^*_{max}	L_1^*	H^*	H_1	h	h_1	h_2	L	d*		
А146435.000	100	118	650	250	600	86±1	$34^{+0.62}$	426±1	7+1	10+1	M12		12,4
-01	125	175	780	280	750	102±1	$43^{+0.62}$	532±1	10+1	12+1	M16		17,5
-02	150	266	850	300		126±1							20,8
-03	200	590	1000	350	760	172±1							32,1
-04	250	840	1100	400		174±1							34,5

1.* Размеры для справок.

2. Швы №1- сварка ручная дуговая; остальные- по ГОСТ5264-80.

А-А

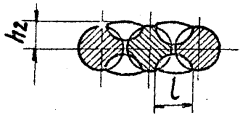

Изм.	Лист	№ докум.	Подп.	Дата
Разраб.		Шершакова		
Пров.		Крупник		VI-86
Рук.гр.		Крупник		
Гл.спец.		Вайнберг		
Н.контр.		Рувинская		VI.86
Утв.		Спивак		VI.86

А14Б435.000СБ

Опора подвесная двухрядная.

Лит.	Масса	Масштаб
И	см. табл.	—
Лист	Листов 1	

Госстрой СССР САНТЕХПРОЕКТ г. Москва

Копировал: Логинова

Формат А3

Инв.№ подл. | Подп. и дата | Взам. инв.№ | Инв.№ дубл. | Подп. и дата

Серия 3.900-9 Выпуск 4

Инв. N подл.	Подп. и дата	Взам. инв. N	Инв. N дубл.	Подп. и дата

Формат	Зона	Поз.	Обозначение	Наименование	Кол. на исполн. А14Б436.000-			Примечание
					-	01	02	
				Документация				
А3			А14Б436.000 СБ	Сборочный чертеж	×	×	×	
				Сборочные единицы				
А4		1	А14Б430.010	Опора	2	2	2	
А4		2	А14Б434.010	Балка	1			
			-01	Балка		1		

Лит.

Шифр

Изм.	Лист	N докум.	Подп.	Дата	А14Б436.000		
Разраб.		Шершаков			Опора подвесная двухрядная	Лит.	Лист	Листов
Пров.		Крупник		11.86		И	1	3
Рук. гр.		Крупник				Госстрой СССР Сантехпроект г. Москва		
Н. конт.		Рувинская		11.86				
Утв.		Сливак		12.86				

Копировал: Денисова Формат А4

Инв. N подл.	Подп. и дата	Взам. инв. N	Инв. N дубл.	Подп. и дата

Формат	Зона	Поз.	Обозначение	Наименование	Кол. на исполн. А14Б436.000-			Примечание
					-	01	02	
А4		2	А14Б434.010-02	Балка			1	
				Детали				
А3		3	А14Б428.001-37	Тяга	2			
			-38	Тяга		2	2	
А4		4	А14Б428.002-01	Тяга	2			
			-03	Тяга		2	2	
		5	-07	Тяга	2			
			-08	Тяга		2		
			-09	Тяга			2	
		6	-05	Тяга	2			
			-06	Тяга		2	2	
А4		7	А14Б428.003-01	Ушко	10			
			-02	Ушко		10	10	
А4		8	А14Б429.001	Проушина	2			
			-01	Проушина		2	2	
А4		9	А14Б430.001	Пластина	2	2	2	

Изм.	Лист	N докум.	Подп.	Дата	А14Б436.000	Лист 2

Копировал: Денисова

Серия 3.900-9 выпуск 4

Обозначение	Наименование	Кол. на исполн. А14Б436.000-			Примечание
		-	01	02	
	Стандартные изделия				
	Гайка М12.4 ГОСТ 5915-70	4			
	Гайка М16.4 ГОСТ 5915-70		4	4	
	Гайка М12.4 ГОСТ 5915-70	8	8	8	
	Муфта М12 ГОСТ 16127-78	2			
	Муфта М16 ГОСТ 16127-78		2	2	
103		10			
11					
12					

Формат | Зона | Поз. | Инв. N подл. | Подп. и дата | Взам. инв. N | Инв. N дубл. | Подп. и дата

А14Б436.000

Изм. | Лист | N докум. | Подп. | Дата | Лист 3

Копировал: Денисова Формат А4

90

А14Б434.002

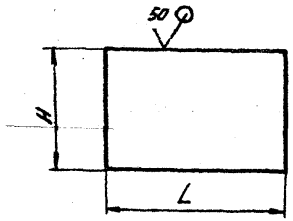

Обозначение	Размеры, мм H	Размеры, мм L	Материал	Масса, кг
А14Б434.002	60	85	Лист Б6,0 ГОСТ 19903-74 / ВСт3 ГОСТ 14637-79	0,24
-01		95		0,26
-02	80	120	Лист Б10,0 ГОСТ 19903-74 / ВСт3 ГОСТ 14637-79	0,84
-03	120	50	Лист Б20,0 ГОСТ 19903-74 / ВСт3 ГОСТ 14637-79	0,93

Неуказанные предельные отклонения размеров; $-t_2$

Изм.	Лист	N докум.	Подп.	Дата
Разраб.	Шершакова			
Пров.	Крупник			11-86
Рук. гр.	Крупник			
Гл. спец.	Вайнберг			
Н. конт.	Рувинская			11.86
Утв.	Спивак			12.86

А14Б434.002

Накладка

Лит.	Масса	Масштаб
Н	см. табл.	—
Лист	Листов 1	

см. табл.

Госстрой СССР Сантехпроект г. Москва

Копировал: Денисова Формат А4

Инв. N подл. | Подп. и дата | Взам. инв. N | Инв. N дубл. | Подп. и дата