Инв. N подл.	Подп. и дата	Взам. инв. N	Инв. N дубл.	Подп. и дата

Серия 3.900-9 Выпуск 1

Формат	Зона	Поз.	Обозначение	Наименование	Кол. на исполн. А146 350 000-			Примечание
					–	01	02	
				Документация				
А3			А146 350. 000 СБ	Сборочный чертеж	X	X	X	
				Прочие изделия				
		1		Кронштейн СТД 822				
				ТУ36-2366-81	1	1	1	
				Хомуты ТУ 36-2367-81				
		2		СТД 805.00-05	1			
				СТД 805.00-06		1		

Лит. | Шифр

Изм.	Лист	N докум.	Подп.	Дата	А146 350.000			
Разраб.		Шершакова			Опора подвижная двухрядная	Лит.	Лист	Листов
Пров.		Крупник				И	1	2
Рук. гр.		Крупник				Госстрой СССР Сантехпроект г. Москва		
Н. контр.		Рувинская						
Утв.		Спивак						

Копировал: Денисова Формат А4

Инв. N подл.	Подп. и дата	Взам. инв. N	Инв. N дубл.	Подп. и дата

Формат	Зона	Поз.	Обозначение	Наименование	Кол. на исполн. А146 350 000-			Примечание
					–	01	02	
		2		СТД 805.00-01			1	
		3		СТД 805.00-08	1	1	1	
		4		Дюбель ДГПШ 4,5×60 ТУ-14-4-794-77	4	4	4	

Изм.	Лист	N докум.	Подп.	Дата	А146 350.000	Лист 2.

Копировал: Денисова Формат А4

Серия 3.900-9. Выпуск 1

А14Б350.000СБ

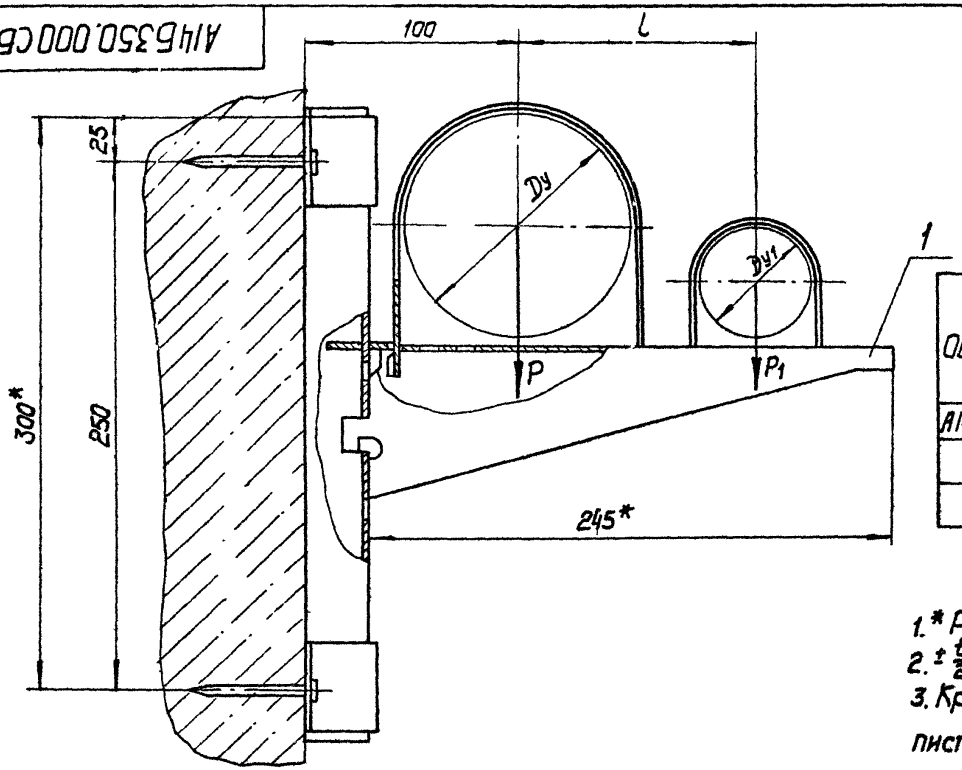

Обозначение	Условный проход, мм		Допускаемые нагрузки, кгс				L, мм	Масса, кг
			Вертикал.		Горизонт.			
	Dy	Dy1	P	P1	Q	Q1		
А14Б350.000	100	50	120	40	36	12	110	1,68
-01		65		56		17		1,70
-02		80		72		22	115	1,74

1. * Размеры для справок.
2. $\pm\frac{t2}{2}$
3. Крепление кронштейна произвести монтажным пистолетом ПЦ52-1 по ТУ-3-741-74.

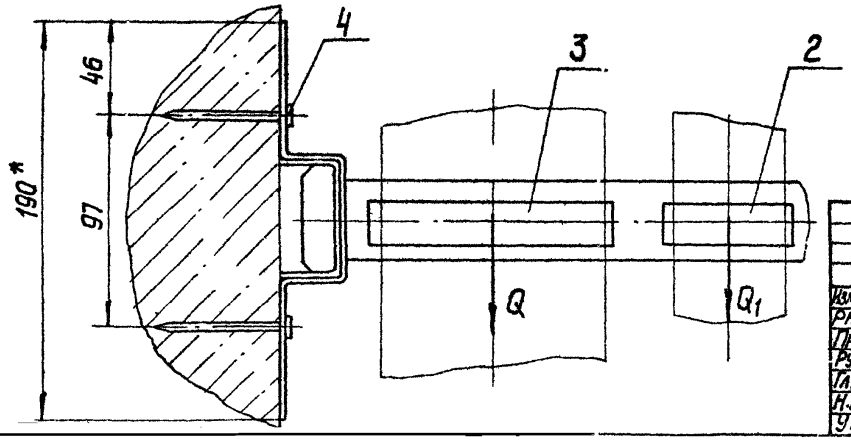

Изм.	Лист	N докум.	Подп.	Дата	А14Б350.000СБ			
Разраб.		Шершакова			Опора подвижная двухрядная	Лит.	Масса	Масштаб
Пров.		Крупник		VI-86		Н	см. табл.	-
Рук.гр.		Крупник				Лист	Листов 1	
Гл.спец.		Вайнберг				Госстрой СССР Сантехпроект г. Москва		
Н.контр.		Рувинская		VII 86г				
Утв.		Спивак						

Копировав

Формат А3

Инв. N подл. | Подп. и дата | Взам. инв. N | Инв. N дубл. | Подп. и дата